V3IS00371-011

Vemer S.p.A.
I - 32032 Feltre (BL) • Via Camp Lonc, 16
Tel +39 0439 80638 • Fax +39 0439 80619
e-mail: info@vemer.it - web site: www.vemer.it

Mod. **Athena.temp**

Dimensioni

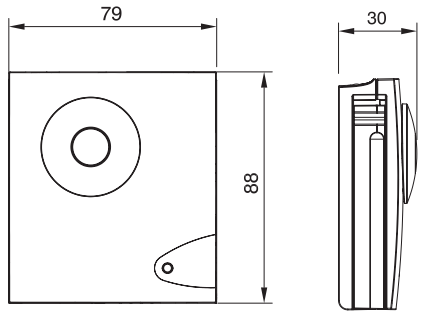

Schema di collegamento

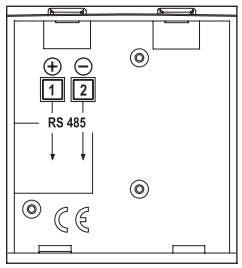

Installazione

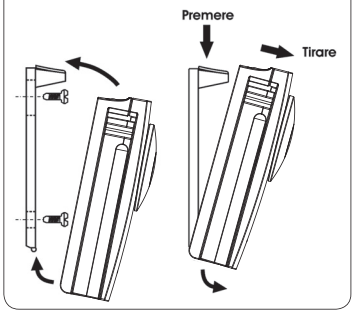

Descrizione

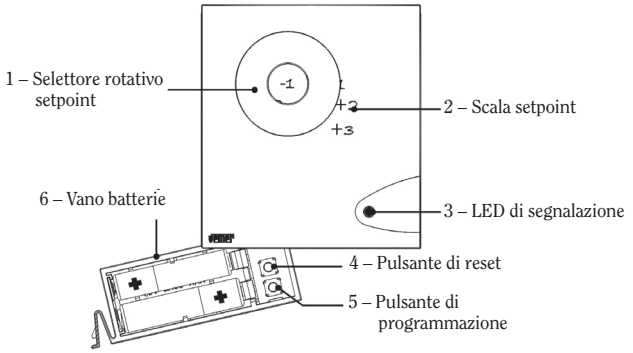

Esempio di rete

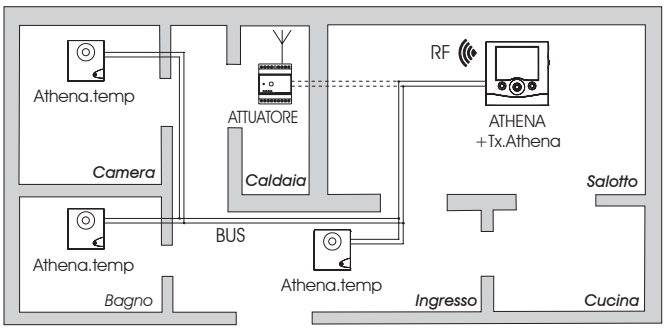

Controllo di 4 zone tramite cronotermostato **Athena**:

- Sonda ***Salotto/Cucina***: a bordo del cronotermostato **Athena**
- Sonda ***Camera***: remota, tramite connessione bus 485 con **Athena**
- Sonda ***Bagno***: remota, tramite connessione bus 485 con **Athena**
- Sonda ***Ingresso***: remota, tramite connessione bus 485 con **Athena**

Il comando degli apparecchi di climatizzazione avviene tramite dispositivo di attuazione remota (**RX4-8A**) via RF e/o via bus 485 dal cronotermostato **Athena**.

Manuale d'Uso

Sonda remota ATHENA.TEMP
Leggere attentamente tutte le istruzioni

■ Il dispositivo **Athena.temp** è una sonda remota per la misurazione della temperatura ambiente prevista per essere collegata al cronotermostato **Athena**.

AVVERTENZE DI SICUREZZA

Durante l'installazione ed il funzionamento del prodotto è necessario rispettare le seguenti indicazioni:

1) ***Il prodotto deve essere installato da persona competente***
2) ***Togliere l'alimentazione durante l'installazione del prodotto***
3) ***Non alimentare o collegare il prodotto se qualche parte di esso risulta danneggiata***
4) ***Collegare il prodotto rispettando gli schemi descritti nel presente manuale e sullo strumento***

Codice	Modello	Descrizione
VN942900	ATHENA.TEMP	Sonda remota

CARATTERISTICHE TECNICHE

- Alimentazione: 2 batterie mini stilo 1,5V alcaline (AAA)
- Autonomia: circa 12 mesi
- Controllo dello stato di carica delle batterie con indicazione di pile scariche
- Uscita seriale (RS-485) per collegamento alla rete **Athena**
- Risoluzione temperatura misurata: 0,1°C
- Precisione: ±0,5°C
- Range di temperatura misurata: 0°C ÷ 40°C
- Impostazione offset di regolazione nel range: ±3°C
- Temperatura di funzionamento: 0°C ÷ 50°C
- Temperatura di immagazzinamento: -10°C ÷ 65°C
- Installazione a parete
- Grado di protezione: IP40

FUNZIONAMENTO

RESET INIZIALE E SOSTITUZIONE BATTERIE

- All'inserimento delle batterie (o dopo un reset) il LED di segnalazione emette 2 lampeggi della durata di mezzo secondo (sequenza di accensione).
- Quando le batterie della sonda remota sono scariche, il LED di segnalazione emette 2 lampeggi in rapida successione ogni 2 secondi. L'allarme di batterie esaurite viene comunicato anche al dispositivo **Athena** (vedere le istruzioni di **Athena** per i dettagli della visualizzazione). Le batterie devono essere sostituite perchè in queste condizioni non è assicurata la comunicazione.
- All'inserimento delle nuove batterie la sonda deve riprendere il funzionamento con la sequenza di accensione; se questo non succede, premere il tasto di reset.

Attenzione: l'errato posizionamento delle pile può danneggiare l'apparecchio e scaricare le pile.

CONFIGURAZIONE

- La comunicazione via bus (RS-485) con il cronotermostato Athena può avvenire solamente dopo che la sonda è stata configurata.

  Configurazione della sonda
  - Con strumento acceso (deve essere stata completata la sequenza di accensione), tenere premuto il tasto di programmazione per almeno tre secondi.
  - Il LED di segnalazione inizierà a lampeggiare, e continuerà a lampeggiare finchè la sonda non riceverà una stringa di configurazione (vedere le istruzioni di **Athena** per la modalità di invio della stringa).
  - Alla ricezione della stringa la sonda risulterà configurata, il LED di segnalazione si spegnerà e la sonda riprenderà il funzionamento normale.
  - Se sulla rete sono presenti più sonde **Athena.temp**, ripetere singolarmente per ciascuna sonda la procedura di configurazione.

FUNZIONAMENTO E REGOLAZIONE

- Durante il funzionamento normale, la sonda trasmette il valore della temperatura e la posizione del selettore rotativo ogni qualvolta viene ricevuta una richiesta di dati da parte del dispositivo **Athena** con il quale è stata configurata. Ad ogni trasmissione di dati il LED di segnalazione emette un breve lampeggio.

- Impostare il selettore rotativo nella posizione desiderata: per avere una regolazione della temperatura secondo il setpoint impostato su **Athena**, ruotare il selettore finchè nell'occhiello compare il numero 0. Negli altri casi la regolazione avviene secondo un setpoint modificato di un valore pari a quello selezionato. Ad esempio: se il setpoint impostato su **Athena** è +20.0 °C e il selettore di **Athena.temp** è posizionato sul valore +1, la regolazione avverrà secondo un setpoint modificato pari a +21.0 °C.

NORME DI RIFERIMENTO

La conformità alle direttive comunitarie è dichiarata con riferimento alle seguenti Norme armonizzate:
Sicurezza: CEI-EN 60730-2-9
Compatibilità elettromagnetica: CEI-EN 61000-6-1 e CEI-EN 61000-6-3