MO-EL S.r.l.
Via Galvani, 18
42027 Montecchio Emilia (RE)
ITALY
tel +39 (0522) 868011
fax +39 (0522) 864223
www.mo-el.com - info@mo-el.com

BLACKLIGHT

RISCALDATORE A RAGGI INFRAROSSI
INFRARED HEATER

USO E MANUTENZIONE
USE AND MAINTENANCE
EMPLOI ET ENTRETIEN
GEBRAUCH UND WARTUNG
USO Y MANTENIMIENTO
USO E MANUTENÇÃO
الاستعمال والصيانة

Classe I - IP55

CE

1. AVVERTENZE IMPORTANTI PER LA SICUREZZA

Leggere attentamente le istruzioni prima di installare il prodotto e conservarle per future consultazioni. Il manuale deve essere conservato e trasmesso al nuovo utente in caso di cessione dell'apparecchio. Il Costruttore si riserva di variare le caratteristiche del prodotto senza alcun preavviso. I dati tecnici sono puramente indicativi.

1. L' apparecchio è destinato esclusivamente all'impiego per il quale è stato progettato, ovvero il riscaldamento dell'ambiente e delle persone. Il Costruttore non sarà responsabile dei danni che potranno essere provocati da un uso inadeguato.
2. Dopo aver disimballato il prodotto verificarne la completezza e assicurarsi che non presenti segni di rotture, danneggiamenti o manomissioni.
3. Tenere il materiale d'imballaggio lontano dai bambini, perché può essere fonte di pericolo.
4. L'apparecchio può essere utilizzato da bambini di almeno 8 anni (come pure da persone con ridotte capacità fisiche, sensoriali o mentali, o prive di esperienza o della necessaria conoscenza) purché essi siano sotto sorveglianza, oppure dopo che abbiano ricevuto istruzioni relative all'uso sicuro e abbiano compreso i potenziali pericoli. I bambini non devono giocare con l'apparecchio. La pulizia e la manutenzione devono essere fatte dall'utilizzatore e non da bambini privi di sorveglianza.
5. I bambini di età inferiore ai 3 anni dovrebbero essere tenuti a distanza se non continuamente sorvegliati.
6. I bambini di età compresa tra i 3 e gli 8 anni devono solamente accendere/spegnere l'apparecchio purchè sia stato posto o installato nella sua normale posizione di funzionamento e che essi ricevano sorveglianza o istruzioni riguardanti l'utilizzo dell'apparecchio in sicurezza e ne capiscano i pericoli.
7. I bambini di età compresa tra i 3 e gli 8 anni non devono inserire la spina, regolare o pulire l'apparecchio né eseguire la manutenzione a cura dell'utilizzatore.
8. Prima di collegare l'apparecchio alla rete elettrica, assicurarsi che la tensione corrisponda a quella indicata nell'etichetta dati targa posta sull'apparecchio stesso, e che l'impianto elettrico sia conforme alle norme vigenti.

9. L'apparecchio non deve essere installato in aree nelle quali possono essere presenti gas infiammabili, polveri o vapori pericolosi.
10. Quando si utilizza il riscaldatore, è necessario seguire alcune regole fondamentali (applicabili a tutti gli apparecchi elettrici):
    - Non toccare l'apparecchio con le mani bagnate.
    - Non maneggiare l'apparecchio con i piedi nudi.
    - Non lasciare che i bambini giochino con l'apparecchio.
11. Evitare l'uso di prolunghe, perché ci può essere pericolo di incendio.
12. Non apportare modifiche al prodotto.
13. Mantenere le connessioni asciutte.
14. Se il cavo di alimentazione è danneggiato, evitare di utilizzarlo, ma farlo sostituire dal Costruttore o da un Servizio Assistenza Tecnica autorizzato o comunque da una persona con qualifica similare, in modo da prevenire ogni rischio.
15. Scollegare l'apparecchio dall'alimentazione se non lo si utilizza per lunghi periodi.
16. Scollegare l'apparecchio prima di ogni operazione di manutenzione.

ATTENZIONE - Alcune parti del presente prodotto possono diventare molto calde e provocare ustioni. Bisogna prestare particolare attenzione laddove sono presenti bambini e persone vulnerabili.

2. INSTALLAZIONE ELETTRICA

L'installazione dell'apparecchio deve essere effettuata da personale competente e qualificato, in accordo con le norme:

CEI 64-8 per l'Italia, HD 384 CENELEC per l'Europa continentale, IEC 60446 e BS 7671 per il Regno Unito, IEC 60445(2010) e ET101:2008 per l'Irlanda e IEC 60364-7-708 1988 internazionalmente.

Prima di collegare l'apparecchio, assicurarsi che l'impianto elettrico abbia un sistema di messa a terra efficiente.

L'apparecchio deve essere collegato alla rete elettrica con il cavo in silicone H05SS-F in dotazione.

È necessario interporre a monte della linea di alimentazione un interruttore bipolare di categoria di sovratensione III, con distanza di apertura dei contatti di almeno 3 mm. Assicurarsi che l'impianto sia protetto da un interruttore differen-

ziale magnetotermico con corrente d'intervento non superiore a 30mA.

- Il riscaldatore deve essere installato esclusivamente per mezzo degli accessori di fissaggio in dotazione o forniti come accessori.
- In nessun caso accendere l'apparecchio se si trova appoggiato al suolo o su una superficie che non consenta una buona diffusione del calore prodotto.
- L'apparecchio non deve essere montato incassato nel soffitto. È necessario lasciare uno spazio sufficiente attorno alla parte superiore dell'apparecchio per garantire una buona aerazione.
- Lasciare una distanza libera minima di 30 cm tra la parte più alta del riscaldatore e il soffitto e 50 cm fra il riscaldatore e il muro (fig. 1 e 4).
- Lasciare libera l'area davanti al riscaldatore per una distanza minima di almeno un metro.
- Il riscaldatore deve essere installato ad una altezza minima di 180 cm (fig. 1). Se installato in bagno, l'altezza minima è 225 cm nelle zone di rispetto 1 e 2, mentre nella zona di rispetto 3 la distanza minima da terra è di 180 cm, in conformità alle norme di ogni singolo Paese (CEI 64-8).
- L'apparecchio non deve essere posizionato immediatamente sotto una presa di corrente, né di fronte ad essa.
- L'apparecchio di riscaldamento deve essere installato in modo da impedire che gli interruttori o i comandi vengano toccati da chi si trova nella vasca da bagno o nella doccia.
- Assicurarsi che non ci sia la possibilità che materiale infiammabile, tende o materiali combustibili vengano a contatto col riscaldatore o si trovino nelle sue vicinanze.
- L'apparecchio è di classe I con grado di protezione IP55, generalmente previsto per i prodotti che possono essere installati anche all'aperto. Se si vuole mantenere questo grado di protezione alla polvere e all'acqua, il collegamento con l'alimentazione deve essere effettuato per mezzo di un sistema che sia almeno IP55, secondo la normativa italiana CEI 64-8.

3. MONTAGGIO

Prima di essere utilizzato, il riscaldatore deve essere fissato al muro o al soffitto per mezzo dei supporti in dotazione come descritto di seguito. Assicurarsi che il muro a cui si intende fissare l'apparecchio sia solido e che al suo interno non passino condutture elettriche o tubi dell'acqua. Il riscaldatore non deve essere orientato verso il soffitto o materiali infiammabili.

1. Con una punta da trapano fare quattro fori nel muro seguendo le indicazioni della tabella sottostante:

	7715	7718	7724	7732
Interasse fori di fissaggio (mm)	800 110	950 110	1224 110	1624 110

2. Fissare i due supporti con fori grandi (fig. 2 - pos. A) al muro utilizzando tasselli di misura appropriata. *Attenzione: verificare che le asole disposte ad arco (fig. 2 - pos. B) si trovino nella parte inferiore*.
3. Fissare i due supporti con fori piccoli (fig. 2 - pos. C) alla parte posteriore dell'apparecchio utilizzando le viti in dotazione.
4. Unire tra loro i supporti fissati precedentemente utilizzando il bullone (fig. 3 - pos. A). Regolare l'inclinazione dell'apparecchio posizionando in entrambi i lati le viti indicate in figura 3 - pos. B.

Mo-El fornisce su richiesta i tre supporti opzionali mostrati in figura 4:

- Twin (cod. 007701)
- End to end (cod. 007702)
- Extension (cod. 007703)

4. UTILIZZO

La gamma Blacklight comprende apparecchi di potenza compresa tra 1500 W e 3200 W, adatti per il riscaldamento di ambienti domestici sia privati (appartamenti) che pubblici (ristoranti, pub). Gli apparecchi possono essere usati sia all'interno che all'esterno (patio, verande, balconi).

L'elemento riscaldante di questo apparecchio è igroscopico. Per evi-

tare rischi di malfunzionamenti è necessario far funzionare l'apparecchio per qualche ora ogni 6 mesi.

Questo riscaldatore non è dotato di un dispositivo di controllo della temperatura ambientale. Non utilizzare in stanze piccole quando queste sono occupate da persone non in grado di lasciare la stanza da sole, a meno che esse non siano sotto costante sorveglianza. Tutti gli utilizzatori devono essere informati riguardo tutti gli aspetti del funzionamento e della sicurezza relativi all'apparecchio. Queste istruzioni devono essere conservate come riferimento.

Assicurarsi che il riscaldatore rivolga i suoi raggi nella zona che si vuole riscaldare. Se necessario, cambiare l'angolo di inclinazione allentando le viti laterali (fig. 3 - pos. A) e scegliendo l'asola di fissaggio opportuna (fig. 3 - pos. B). Stringere le viti al termine dell'operazione.

Non usare il riscaldatore nelle immediate vicinanze di una vasca da bagno, doccia o piscina. Se non c'è nessuno nel locale da riscaldare, si raccomanda di spegnere l'apparecchio.

Attendere 15-20 minuti dall'accensione per raggiungere la massima temperatura di utilizzo.

5. PULIZIA E CURA DELL'APPARECCHIO

Prima di procedere alla pulizia, assicurarsi che l'apparecchio sia disconnesso dalla rete elettrica e aspettare che tutte le sue parti si siano completamente raffreddate. Non immergere mai l'apparecchio in acqua o in altri liquidi.

Per la pulizia utilizzare un panno morbido inumidito e asciugare accuratamente. Assicurarsi che tutte le parti siano asciutte prima di utilizzare nuovamente.

Evitare l'uso di detergenti aggressivi, solventi, sostanze abrasive o spray che possono danneggiare le superfici.

6. MANUTENZIONE

Per la manutenzione o le eventuali riparazioni, rivolgersi esclusivamente a Centri di Assistenza Tecnica autorizzati Mo-El. Assicurarsi

che i ricambi siano originali.

7. CARATTERISTICHE TECNICHE

	7715	7718	7724	7732
Tensione di alimentazione	220-240 V ~ 50-60 Hz			
Potenza	1500 W	1800 W	2400 W	3200 W
Classe di isolamento	I	I	I	I
Livello di protezione	IP55	IP55	IP55	IP55
Spettro di emissione	IR-C	IR-C	IR-C	IR-C
Peso (kg)	5,75	5,55	8,3	11,1
Dimensioni (mm)	1022x176x194	1172x176x194	1478x176x194	1882x176x194

1. IMPORTANT SAFETY INSTRUCTIONS

Instructions should be carefully read before installation and retained by the user. The booklet must be keeped and delivered to the new user in case of cession of the machine. The Manufacturer reserves the right to vary the features of the product without prior notice. The technical data are merely indicative.

1. This appliance is intended solely for the use it has been designed for, namely room and people heating. The Manufacturer is not responsible for any damage that could happen for improper use.
2. After unpacking make sure that the appliance is complete and shows no signs of visible damage or tampering.
3. Keep packing materials, which are potential dangers, away from children.
4. The device can be used by children at least 8 years (as well as by persons with reduced physical, sensory or mental capabilities, or lack of experience or required knowledge) provided that they are under surveillance, or after they have been instructed relating to the safe use and have understood the potential dangers. Children should not play with the appliance. Cleaning and maintenance must be performed by the user and not by unsupervised children.
5. Children of less than 3 years should be kept away unless continuously supervised.
6. Children aged from 3 years and less than 8 years shall only switch on/off the appliance provided that it has been placed or installed in its intended normal operating position and they have been given supervision or instruction concerning use of the appliance in a safe way and understand the hazards involved.
7. Children aged from 3 years and less than 8 years shall not plug in, regulate and clean the appliance or perform user maintenance.
8. Before connecting the appliance make sure that the voltage is the same as indicated on the device and the line supply is corresponding to the effective rules.
9. Do not use in presence of gas, inflammable or explosive liquids or substances. Defined in BS5345.
10. Some fundamental rules which apply to all electrical devices must be observed when using the heater:

- Do not touch the heather with wet hands.
- Do not handle with bare feet.
- Do not let children play with the electrical appliance.

11. Avoid the use of an extension cord with this product, because the extension cord may overheat and cause a risk of fire.
12. Do not apply any modification to the product.
13. Keep connections dry.
14. If the power supply cord is damaged, avoid to use the appliance. For power cord replacing, please contact the manufacturer or the technical service or a person with similar qualification, in order to avoid any risk.
15. If the appliance is not used for a long period, disconnect it from the power supply.
16. Always disconnect the appliance before doing any maintenance operation.

CAUTION - Some parts of this product can become very hot and cause burns. Particular attention has to be given where children and vulnerable people are present.

2. ELECTRICAL INSTALLATION

The installation should always be carried out by a qualified electrician or a competent person in accordance with the current electrical standards:

HD 384 CENELEC for Mainland Europe, IEC 60446 and BS 7671 for the United Kingdom, IEC 60445(2010) & ET101:2008 for Ireland and IEC 60364-7-708 1988 Internationally.

The energy supply to the heater must always be properly earthed.

The appliance must be connected to energy supply line by means of the provided H05SS-F silicone cable.

An overvoltage category III Combined Circuit breaker and Residual Current Device (RCD) with rated earth leakage operation not exceeding 30mA must be fitted upstream on the supply line. The circuit breaker must have a contact opening distance of at least 3 mm.

- The heaters should always be installed only using the mounting

brackets provided or supplied as fittings.

- Under no circumstances turn the appliance on if it is on the floor or on a surface that does not ensure adequate heat emission.
- The appliance must not be recessed in the ceiling. There must be enough space around the top of the appliance to ensure adequate aeration. Use only the brackets supplied or the optional ones to fix the appliance.
- A minimum air gap of 30 cm should always be allowed between the top of the heater and a ceiling or roof. The appliance should be 50 cm far from the walls (fig. 1 and 4).
- A safety distance of not less than 100 cm should always be left in front of the Blacklight heaters or too near.
- This unit should be mounted at a minimum of 180 cm above ground level (fig. 1). If installed in a toilet, the height should be 225 cm in zone 1 and zone 2; in zone 3 the minimum above ground level is 180 cm, according with the rules of each Country.
- The appliance must not be located neither directly below, nor in front of a socket-outlet.
- The heater must be installed so as to prevent that the switches can be touched from those who are in the shower.
- Ensure that there is no possibility of inflammable material, combustible material or curtains coming into contact with the heater, or lie near the heater.
- The product is in class I and IP55, wich is the protection rate for the units to be used even outdoor. For keeping the protection rate of the appliance, the connection of the appliance with the power supply must be done by means of a minimum IP55 system, as per the standards HD 384 CENELEC for Europe, or international IEC 60346-7-708 1988.

3. FITTING

⚠ *Before being used, the heater must be fixed to the wall or to the ceiling by means of the provided supports, as described below. Before drilling the holes for the dowels, be sure that the wall is solid and that you are far from water tubes or electrical wires. Be sure that the heater is not facing the ceiling or inflammable materials.*

1. Drill four holes in the wall following the dimensions in the table below:

	7715	7718	7724	7732
Distance between the fixing holes (mm)	800 110	950 110	1224 110	1624 110

2. Fix the two brackets with the big holes (fig. 2 - pos. A) to the wall using plugs of an appropriate size. Warning: make sure that the slots arranged in the shape of an arch (fig. 2 - pos. B) are at the bottom.
3. Fix the two brackets with the small holes (fig. 2 - pos. C) at the back of the appliance using the screws supplied.
4. Join the two previously fixed brackets together with the bolt (fig. 3 - pos. A). Adjust the slanting angle of the appliance, putting the screws in both sides as shown in figure 3 - pos. B.

Mo-El supplies on demand three optional brackets, shown in figure 4:

- Twin (cod. 007701)
- End to end (cod. 007702)
- Extension (cod. 007703)

4. USE

The Blacklight range includes appliances with wattages ranging between 1500 W and 3200 W, suitable for heating private homes as well as public premises (restaurants, pubs).

The appliances can be used indoors and outdoors (patios, verandas, balconies).

The heating element of this product is hygroscopic. To avoid risk of failures it is necessary to operate the unit for a few hours every 6 months.

This heating appliance does not feature a device to control ambient temperature. Do not use it in small rooms used by people who are unable to leave such rooms on their own unless they are under constant surveillance.

All users should be made aware of all aspects of operation and safety and these instructions should be retained for reference.

Make certain that the rays of the heater are aimed at the area to heat. If necessary, change the slanting angle by loosening the side screws (fig. 3 - pos. A) and choose the fixing slot wanted (fig. 3 - pos. B). Tighten the screws when you have finished.

Do not use the heater directly near a bathtub, a shower, a swimming pool. In unoccupied premises it is recommended that the heating system is switched off and isolated from the electrical supply.

Wait 15-20 minutes after power to reach the maximum temperature.

5. CARE AND CLEANING

Before cleaning, be sure the appliance is disconnected from the power supply and allowed to cool. Never immerse the appliance in water or any other liquid.

To clean, use a soft damp cloth and then dry thoroughly. Make sure all parts are dry before using again.

Avoid the use of harsh detergents, solvents, and abrasive or aerosol cleaners as they may damage surfaces.

6. TECHNICAL SERVICE

If you have any question relevant your appliance, call the local authorized distributor or the nearest Service Centre. Every repairs should be carried on by an authorized Service Centre and also ask always for original spare parts.

7. TECHNICAL FEATURES

	7715	7718	7724	7732
Power supply	220-240 V ~ 50-60 Hz			
Power	1500 W	1800 W	2400 W	3200 W
Insulation Class	I	I	I	I
Protection level	IP55	IP55	IP55	IP55
Emission	IR-C	IR-C	IR-C	IR-C
Weight (kg)	5.75	5.55	8.3	11.1
Dimensions (mm)	1022x176x194	1172x176x194	1478x176x194	1882x176x194

1. INSTRUCTIONS IMPORTANTES POUR LA SÉCURITÉ

Lire attentivement les instructions avant d'installer le produit et les conserver pour de futures consultations. Le manuel doit être conserve et transmis au nouvel usager en cas de cession de l'appareil. Le Constructeur se réserve le droit de modifier les caractéristiques du produit sans aucun préavis. Les caractéristiques techniques sont purement indicatives.

1. L' appareil a été uniquement et spécialement conçu pour chauffer les pièces et les personnes. Le Producteur ne sera pas résponsable des dommages qu'ils pourront être provoqué d'une utilisation inadéquat.
2. Après avoir déballer le produit vérifiez la perfection du contenu et assurez-vous que le produit ne présente pas de signes de ruptures, d'endommagements ou d'effractions.
3. Garder le matériel d'emballage loin des enfants, car il peut être source de danger.
4. L'appareil peut être utilisé par des enfants d'au moins 8 ans, ainsi que par des personnes dont les capacités physiques, sensorielles ou mentales seraient réduites, voire qui ne posséderaient pas l'expérience ni les connaissances nécessaires, à condition qu'ils soient surveillés ou qu'ils aient reçu les instructions d'utilisation nécessaires et qu'ils soient conscients des risques potentiels. Les enfants ne doivent pas jouer avec l'appareil. Le nettoyage et l'entretien doivent être effectués par l'utilisateur et ne doivent pas être confiés à des enfants sans surveillance.
5. Les enfants de moins de 3 ans doivent être tenus à bonne distance à moins d'être constamment surveillés.
6. Les enfants d'âge compris entre 3 et 8 ans ne peuvent qu'allumer/éteindre l'appareil à condition que celui-ci ait été placé ou installé dans sa position normale de fonctionnement et à condition qu'ils soient surveillés ou qu'ils aient reçu des instructions relatives à l'utilisation de l'appareil en conditions de sécurité et qu'ils en aient compris les dangers.
7. Les enfants d'âge compris entre 3 et 8 ans ne doivent en aucun cas brancher la fiche d'alimentation, régler l'appareil, le nettoyer ni en effectuer l'entretien qui incombe à l'utilisateur.
8. Avant de brancher l'appareil au réseau électrique s'assurer que

la tension de votre installation corresponde à celle indiquée dans la plaque des données sur l'appareil, et que l'installation soit confirme aux règles en vigeur.

9. Ne pas utiliser en présence de gaz, de poussière, de liquides ou de substances inflammables ou explosives.
10. Certaines règles fondamentales applicables à tous les appareils électriques sont à suivre quand vous utilisez votre réchauffeur:
    - Ne pas toucher l'appareil avec les mains mouillées.
    - Ne pas manier l'appareil avec les pieds nus.
    - Ne laissez pas que les enfants jouent avec l'appareil électrique.
11. Eviter l'utilisation de rallonges, il pourrait y avoir un incendie.
12. Maintenir les connexions sèches.
13. N'apporté pas des modifications au produit.
14. Si le câble d'alimentation est endommagé, éviter de l'utiliser, Fait lui substituer du constructeur ou de son service d'assistance technique ou de toute façon d'une personne avec une qualification similaire, pour prévenir chaque risque.
15. Séparer l'appareil de l'alimentation s'il ne s'utilise pas pour des longues périodes.
16. Déconnecter l'appareil en cas d'opérations d'entretien.

ATTENTION — Certains parties de l'appareil objet des présentes instructions peuvent devenir très chaudes et causer des brûlures. Observer la plus grande prudence en présence d'enfants et de personnes vulnérables.

2. INSTALLATION ÉLECTRIQUE

La pose devra être réalisée par un électricien professionnel ou exécutée par une personne compétente en accord avec les normes électrique en vigueur: HD 384 CENELEC pour la majeure partie de l'EUROPE, IEC 60446 ET bs 7671 pour le Royaume Uni, IEC 60445(2010) & ET101 : 2008 pour l'Irlande et IEC 60364-7-708 1988 Internationale.

L'alimentation électrique de l'appareil chauffant doit toujours être correctement raccordée à la terre.

L'appareil doit être relié au courant électrique au moyen d'un câble HO5SS-F en silicone.

Un disjoncteur de surtension de catégorie III et un dispositif de courant résiduel(RCD) avec protection contre les courants de fuite à la terre ne dépassant pas 30mA doit être installé en amont du circuit électrique. Le disjoncteur doit avoir une distance d'ouverture des contacts d'au moins 3 mm.

- Le réchauffeur doit être installé exclusivement utilisant les accessoires de fixage fournis ou disponibles comme accessoires.
- En aucun cas, ne mettre en marche l'appareil alors qu'il est posé au sol ou sur une surface qui ne permettrait pas la bonne diffusion de chaleur produite.
- L'appareil ne doit pas être monté encastré dans le plafond. Tout autour de la partie supérieure de l'appareil, il est nécessaire que soit présent un espace suffisant pour garantir une bonne aération.
- Laisser une distance libre minimum de 30 cm entre la partie la plus haute du réchauffeur et le plafond, et laisser une distance libre minimum de 50 cm entre le réchauffeur et le mur (fig. 1 et 4).
- Laisser libre la zone devant le réchauffeur pour une distance minimum d'au moins un mètre.
- Le réchauffeur doit être installé à une hauteur minimum de 180 cm (fig. 1). S'il est installé dans la salle de bain, la hauteur minimum est de 225 cm dans les zones de respect 1 et 2, alors que dans la zone de respect 3 la distance minimum de la terre est de 180 cm, dans le respect des normes de chaque Pays.
- L'appareil ne doit etre placé ni au-dessous, ni devant une prise de courant.
- L'appareil de chauffage doit être installé de façon que les interrupteurs ou les commandes ne peuvent pas etre touchés par qui se trouve dans la baignoire ou la douche.
- S'assurer qu'il n'existe pas la possibilité que matériel inflammable, matériel combustible ou rideaux viennent en contact du réchauffeur ou se trouvent à proximité.
- Le produit est en classe I et IP55, qui est le degré de protection généralement prévu pour les produits d'installation également en plein air. Si l'on veut maintenir le degré de protection à la poussière et à l'eau de l'appareil, le branchement de l'appareil avec l'alimentation doit être effectué avec un système au moins IP55, selon les normes de chaque Pays.

3. MONTAGE

Avant d'être utilisé, l'appareil doit être fixé au mur ou au plafond au moyen de supports prévus, comme décrit ci-dessous. Avant de percer le mur pour fixer les goujons, s'assurer qu'il soit solide et qu'en dessous ne passent pas de canalisations électriques ou autre. S'assurer que l'appareil n'est pas tournée vers le plafond.

1. À l'aide d'une perceuse, réaliser quatre trous dans le mur en suivant les indications du tableau ci-dessous:

	7715	7718	7724	7732
Espacement trous de fixation (mm)	800 / 110	950 / 110	1224 / 110	1624 / 110

2. Fixer au mur les deux supports avec trous de grandes dimensions (fig. 2 - pos. A) en *utilisant des chevilles de dimensions appropriées. Attention : s'assurer que les trous disposés en arc (fig. 2 - pos. B) se trouvent sur la partie inférieure.*
3. Fixer les deux supports avec trous de petites dimensions (fig. 2 - pos. C) à la partie postérieure de l'appareil en utilisant les vis fournies à cet effet.
4. Unir l'un à l'autre les supports précédemment fixés en utilisant le boulon prévu à cet effet (fig. 3 - pos. A). Régler l'inclinaison de l'appareil en positionnant sur chacun des deux côtés les vis indiquées sur la figure 3 - pos. B.

Mo-El, sur demande, fournit les trois supports optionnels présentés dans la figure 4:

- Twin (cod. 007701)
- End to end (cod. 007702)
- Extension (cod. 007703)

4. EMPLOI

La gamme Blacklight comprend des appareils d'une puissance comprise entre 1500 W et 3200 W, adaptés au chauffage d'espaces d'habitation privés (appartements) et d'espaces publics (restaurants ou pubs).

Les appareils peuvent être utilisés en intérieur et en extérieur (patios, vérandas et balcons).

L'élément de chauffage de ce produit est hygroscopique. Pour éviter tout risque de panne, il est nécessaire d'utiliser l'appareil pendant quelques heures tous les 6 mois

Le présent appareil de chauffage n'est pas doté de dispositif de contrôle de la température ambiante. Ne pas utiliser l'appareil dans des pièces de petites dimensions occupées par des personnes qui ne seraient pas en mesure de sortir seules de la pièce, à moins qu'une surveillance constante ne soit assurée.

Tous les usagers doivent être informés en ce qui concerne tous les aspects du fonctionnement et de la sécurité relatifs à l'appareil. Ces instructions doivent être conservées comme référence.

S'assurer que la chaleur diffusée par le radiateur est orientée vers la zone à chauffer. Au besoin, modifier l'angle d'inclinaison en desserrant les vis latérales (fig. 3 - pos. A) et en les positionnant dans les trous de fixation les mieux adaptés (fig. 3 - pos. B). Serrer les vis au terme de l'opération.

Ne pas utiliser le système de chauffage très proche a une baignoire, douche ou piscine. S'il n'y a personne dans la pièce à réchauffer on recommande d'éteindre l'appareil et de débrancher la fiche.

Attendre 15 à 20 minutes après la mise pour atteindre la température maximale.

5. NETTOYAGE ET ENTRETIEN DE L'APPAREIL

Avant de procéder à son nettoyage, s'assurer que l'appareil a été débranché du secteur d'alimentation électrique et attendre qu'il refroidisse totalement. Ne jamais plonger dans l'eau ou autre liquide.

Pour leur nettoyage, utiliser un chiffon souple humidifié et les essuyer ensuite. Veiller à ce que les parties de l'appareil soient bien sèches avant de réutiliser ce dernier.

Éviter d'utiliser des détergents agressifs, des solvants, des substances abrasives ou des sprays susceptibles d'endommager les sur-

faces de l'appareil.

6. ASSISTANCE TECHNIQUE

En cas des demandes concernant l'appareil appelez le Revendeur ou un Centre d'Assistance Technique. Toute réparation doit être effectuée par un Centre d'Assistance Technique autorisé. Demandez toujours l'utilisation de pièces de rechange originales.

7. CARACTÉRISTIQUES TECHNIQUES

	7715	7718	7724	7732
Tension d'alimentation	220-240 V ~ 50-60 Hz			
Puissance	1500 W	1800 W	2400 W	3200 W
Classe d'isolement	I	I	I	I
Niveau de protection	IP55	IP55	IP55	IP55
Émission	IR-C	IR-C	IR-C	IR-C
Poids (kg)	5,75	5,55	8,3	11,1
Dimensions (mm)	1022x176x194	1172x176x194	1478x176x194	1882x176x194

1. WICHTIGE HINWEISE ZU IHRER SICHERHEIT

Die nachfolgenden Hinweise aufmerksam lesen, da sie wichtige Angaben über die Sicherheit im Hinblick auf Installation, Gebrauch und Wartung des Gerätes enthalten. Dieses handbuch ist aufzubewahren und bei abgabe des geräts an den neuen Anwender zu übergeben. Der Hersteller kann die Merkmale der Produkte ohne vorherige Ankündigung ändern. Bei den technischen Daten sind Abweichungen möglich.

1. Das Gerät ist ausschließlich für den Gebrauch bestimmt, für den es entwickelt wurde, d.h. als Heizstrahler für Räume und Personen. Der Hersteller übernimmt keine Haftung, für Schäden am Gerät, die durch unsachgemäße Handhabung entstanden sind.
2. Vergewissern Sie sich nach dem Auspacken des Produkts über die Vollständigkeit des Inhalts, während Sie die Tabelle auf der letzten Seite zu Rat ziehen und überprüfen Sie, dass das Produkt keine Zeichen von Defekten, Beschädigungen oder unsachgemässer Behandlung aufweist.
3. Das Verpackungsmaterial ausserhalb der Reichweite von Kindern aufbewahren, da es eine potentielle Gefahrenquelle darstellt.
4. Das Gerät kann von Kindern von mindestens 8 Jahren (wie auch von Menschen mit eingeschränkten körperlichen und geistigen Fähigkeiten oder eingeschränkter Sinneswahrnehmung oder ohne Erfahrung oder notwendiger Kenntnis) verwendet werden, sofern diese unter Aufsicht sind oder nachdem sie Anweisungen zum sicheren Gebrauch erhalten und die möglichen Gefahren verstanden haben. Kinder dürfen nicht mit dem Gerät spielen. Die Reinigung und Wartung muss durch den Benutzer durchgeführt werden und nicht durch unbeaufsichtigte Kinder.
5. Kinder unter 3 Jahren dürfen sich nicht in der Nähe des Geräts aufhalten, es sei denn, sie stehen unter ständiger Beaufsichtigung.
6. Kinder im Alter zwischen 3 und 8 Jahren dürfen das Gerät nur unter der Voraussetzung ein- und ausschalten, dass dieses in der normalen Betriebsposition aufgestellt oder installiert wurde und dass sie beaufsichtigt werden oder Anweisungen zum sicheren Gebrauch des Geräts erhalten haben und in der Lage sind, die vom Gerät ausgehenden Gefahren zu verstehen.

7. Kinder im Alter zwischen 3 und 8 Jahren dürfen nicht den Netzstecker in die Steckdose stecken und das Gerät nicht einstellen oder reinigen. Ebenso dürfen sie nicht die Instandhaltungsarbeiten ausführen, für die der Anwender zuständig ist.
8. Prüfen Sie vor Inbetriebnahme des Gerätes, ob die Netzspannung mit der Spannungsangabe auf dem Typenschild übereinstimmt und ob Ihre elektrische Anlage mit den geltenden Sicherheitsnormen entspricht.
9. Betreiben Sie das Gerät nicht im Umfeld von entzündlichen Gasen, Stäuben oder gefährlichen Dämpfen.
10. Es gilt, einige grundlegende Regeln für alle elektrischen Geräte zu befolgen, wenn Sie Ihren Heizer verwenden:
    - Das Gerät nicht mit nassen Händen anfassen.
    - Das Gerät nicht mit blossen Füssen bedienen.
    - Lassen die Kinder mit dem Elektrogerät nicht spielen.
11. Keine Verlängerungskabel verwenden. Es könnte sich ein Brand auslösen.
12. Führen Sie keine selbständigen Veränderungen am Gerät durch.
13. Halten Sie die Anschlüsse trocken.
14. Verwenden Sie das Gerät nicht mit defektem / beschädigtem Stromkabel oder Stecker. In diesem Fall geben Sie das Gerät bitte zu Ihrem Händler oder an das zuständige Kundendienstzentrum.
15. Trennen Sie das Gerät vom Stromnetz, wenn Sie es nicht verwenden.
16. Vor jeglicher Wartung ist es nötig das Gerät vom elektrischen Stromnetz abzuschalten.

ACHTUNG — Einige Teile des Geräts können sich erhitzen und Verbrennungen verursachen. Besondere Aufmerksamkeit ist daher erforderlich, wenn Kinder und schutzbedürftige Personen anwesend sind.

2. ELEKTRISCHE INSTALLATION

Die Installation muss immer durch einen zugelassenen Elektriker oder einer autorisierten Elektrofachkraft in Übereinstimmung mit den einschlägigen geltenden elektrischen Standards und Sicherheitsbestimmungen (z.B. DIN-VDE 0100) sowie den TAB der EVUs erfolgen.

Das Hausnetz der Spannungsversorgung des Heizstrahlers muss immer ordnungsgemäß geerdet sein.

Der Heizstrahler muss mit dem vorgesehenen H05SS-F Silikonkabel angeschlossen werden. Ein Austausch gegen einen anderen Leitungstyp ist nicht zulässig.

Eine der Leistung des Geräts entsprechende Absicherung und insbesondere ein Fehlerstromschutzschalter (RCD) mit einem Bemessungsfehlerstrom von nicht mehr als 30 mA sind dem Heizelement vorzuschalten.

Ein allpoliger Netztrennschalter mit mind. 3 mm Kontaktöffnung (VDE 0700 T1 7.12.2) ist zwingend vorgeschrieben.

- Der Heizer darf ausschließlich unter Verwendung des im Lieferumfang enthaltenen oder als Zubehör gelieferten Befestigungszubehörs installiert werden.
- Das Gerät darf auf keinen Fall eingeschaltet werden, wenn es am Boden oder auf einer Fläche steht, wo die Wärmeemission nicht ordnungsgemäß erfolgen kann. Das Gerät darf auf keinen Fall in der Decke eingebaut werden. Rund um den oberen Teil muss der erforderte Freiraum für die nötige Belüftung vorhanden sein.
- Lassen Sie einen Abstand von mindestens 30 cm zwischen dem höchsten Teil des Heizers und der Decke, und 50 Zentimeter zwischen des Heizers und der Wand (Abb. 1 und 4).
- Vor dem Heizer einen Freiraum von mindestens einem Meter lassen.
- Der Heizer muss auf einer Höhe von mindestens 180 cm installiert werden (Abb. 1). Wird er im Bad installiert, beträgt die Mindesthöhe 225 cm in den Zonen 1 e 2, während in der Zone 3 die Mindestdistanz vom Boden 180 cm beträgt, unter Berücksichtgung der Vorschriften jedes einzelnen Landes.
- Das Gerät kann nicht weder direkt unter noch vor einer Steckdose betrieben werden.
- Die Montage muss in so großem Abstand von der Dusch- oder Badewanne erfolgen, dass der Schalter des Gerätes von dort nicht erreichbar ist.
- Vergewissern Sie sich darüber, dass keine Möglichkeit besteht, dass entzündbares Material, brennbares Material oder Vorhänge in Kontakt mit dem Heizer gerät oder sich in dessen Nähe befinden.
- Das Podukt zählt zur Klasse I und IP55, dies ist der allgemein vorgesehene Schutzgrad für auch im Freien zu installierende Geräte.

Für einen Schutz gegen Staub und Wasser des Geräts, ist der Anschluss mindestens mit dem System IP55, unter Berücksichtigung der Vorschriften jedes einzelnen Landes.

3. MONTAGE

Vor der Verwendung, muss das Heizgerät an der Wand oder an der Decke mittels der vorgesehenen Stützen befestigt werden, wie unten beschrieben. Bevor Löcher zur Befestigung der Dübel in die Wand gebohrt werden, ist sich zu vergewissern, dass diese fest ist und dass unter ihr keine elektrischen Leitungen o. ä. verlaufen. Vergewissern Sie sich darüber, dass der Heizer nicht zur Decke oder zu entzü ndbaren Stoffen hin gerichtet ist.

1. Anhand eines Bohrers mit geeigneter Spitze vier Löcher in die Mauer bohren (vgl. hierzu die nachstehende Tabelle):

	7715	7718	7724	7732
Abstand der Befestigungslöcher (mm)	800 110	950 110	1224 110	1624 110

2. Die beiden Halter mit den großen Bohrungen (Abb. 2 – Pos. A) unter Verwendung angemessener Dübel an der Wand befestigen. *Achtung: Sicherstellen, dass sich die bogenförmig angeordneten Öffnungen (Abb. 2 – Pos. B) unten befinden.*
3. Die beiden Halter mit den kleinen Bohrungen (Abb. 2 – Pos. C) anhand der beigestellten Schrauben auf der hinteren Seite des Geräts befestigen.
4. Die beiden, vorab befestigten Halter unter Verwendung des Bolzens (Abb. 3 – Pos. A) aneinander schrauben. Die Neigung des Geräts durch Positionieren der auf Abb. 3 – Pos. B gezeigten Schrauben regulieren.

Mo-El liefert auf Anfrage die optionalen Halterungen (Abb. 4):

- Twin (cod. 007701)
- End to end (cod. 007702)
- Extension (cod. 007703)

4. GEBRAUCH

Die Baureihe Blacklight beinhaltet Geräte mit einer Leistung zwischen 1500 und 3200 W, die zur Heizung von Wohnräumen (Wohnungen) und auch von öffentlichen Räumen (Restaurants, Pubs) geeignet sind.

Die Geräte finden sowohl in Innen- als auch Außenräumen (Patio, Veranda, Balkon) Einsatz.
Das Heizelement dieses Produkt ist hygroskopisch. Um das Risiko von Fehlern zu vermeiden, ist es notwendig, das Gerät für ein paar Stunden alle 6 Monate zu betreiben.

⚠ *Dieses Heizgerät hat keine Raumtemperaturkontrolle. Nie in kleinen Räumen verwenden, in denen sich Personen aufhalten, die nicht in der Lage sind, den Raum ohne Hilfe zu verlassen, außer dass sie unter fortlaufender Überwachung stehen.*

Alle Anwender müssen über den Betrieb und die Sicherheit des Geräts informiert sein. Die vorliegenden Anleitungen sind als Begug aufzubewahren.

Sich vergewissern, dass das Heizgerät die Wärme in der gewünschten Richtung ausstrahlt. Gegebenenfalls kann der Neigungswinkel durch Lockern der seitlichen Schrauben (Abb. 3 – Pos. A) und durch Verwendung eines zweckmäßigeren Befestigungsschlitzes (Abb. 3 – Pos. B) geändert werden. Abschließend die Schrauben wieder festdrehen.

Das Gerät darf nicht direkt in der Nähe von Bad- und Duschwannen sowie von Schwimmbäder montiert werden. Befindet sich niemand in dem zu heizenden Raum, ist das Gerät auszuschalten und der Stecker zu ziehen.

Ihr Heizstrahler erreicht nach 15 bis 20 Minuten de volle Leistung!

5. REINIGUNG UND PFLEGE

⚠ *Vergewissern Sie sich vor Beginn der Reinigung, dass das Gerät nicht an das Stromnetz angeschlossen ist und warten Sie, bis alle Geräteteile vollständig abgekühlt sind. Keinesfalls in Wasser oder andere Flüssigkeiten eintauchen.*

Zur Reinigung werden sie mit einem weichen, feuchten Tuch abgerieben und sorgfältig abgetrocknet. Vor dem nächsten Gebrauch sicherstellen, dass alle Geräteteile trocken sind.

Keine aggressiven Reinigungsmittel, Lösungsmittel, Scheuermittel oder Sprays verwenden, die die Geräteoberflächen beschädigen könnten.

6. TECHNISCHER KUNDENDIENST

Falls Sie Fragen haben, rufen Sie Ihren Händler oder das näheste Kundendienstzentrum an. Jegliche Reparatur ist von einem befugten Technischen Kundendienstzentrum vorzunehmen und erfordert die Verwendung von Originalersatzteilen.

7. TECHNISCHE DATEN

	7715	7718	7724	7732
Speisespannung	220-240 V ~ 50-60 Hz			
Leistung	1500 W	1800 W	2400 W	3200 W
Isolationsklasse	I	I	I	I
Schutzgrad	IP55	IP55	IP55	IP55
Emission	IR-C	IR-C	IR-C	IR-C
Gewicht (kg)	5,75	5,55	8,3	11,1
Größen (mm)	1022x176x194	1172x176x194	1478x176x194	1882x176x194

1. INSTRUCCIONES IMPORTANTES PARA LA SEGURIDAD

Lea cuidadosamente las instrucciones antes de instalar el aparato y guárdelas para futuras consultas. El manual también debe ser conservado a fin de entregarlo a futuros posibles proprietarios en caso de venta del mismo. El Fabricante se reserva el derecho de variar las caracteristicas del producto sin previo aviso. Los datos tecnicos son solamente indicativos.

1. El aparato está destinado exclusivamente al uso para el cual ha sido diseñado, es decir para calentar el ambiente y las personas. El Constructor no será responsable de los daños que pudieran derivar de un empleo inadecuado.
2. Una vez quitado el embalaje, compruebe la integridad del producto y asegúrese de que el mismo no esté roto, dañado o forzado.
3. Los materiales de embalaje no deben dejarse al alcanze de los niños ya que son una potencial fuente de peligro.
4. El aparato puede ser utilizado por niños de al menos 8 años (así como por personas con capacidades físicas, sensoriales o mentales reducidas, o sin experiencia ni los conocimientos necesarios) siempre que estén bajo supervisión o si han recibido instrucciones relativas al uso seguro y hayan comprendido los posibles peligros. Los niños no deben jugar con el aparato. La limpieza y el mantenimiento deben realizarse por el usuario y no por niños en ausencia de supervisión.
5. Mantener constantemente vigilados o alejados del aparato a los niños menores de 3 años.
6. Los niños de edad comprendida entre los 3 y los 8 años sólo podrán encender/apagar el aparato si éste se encuentra en su posición normal de funcionamiento y siempre que estén siendo supervisados o hayan sido instruidos en el uso seguro del mismo y comprendan los peligros asociados.
7. Los niños de edad comprendida entre los 3 y los 8 años no deben conectar el enchufe, ajustar o limpiar el aparato ni realizar el mantenimiento a cargo del usuario.
8. Antes de conectar el aparato, controlar que la tensión de red sea la misma que indica la placa de fábrica situada en el aparato y que la instalacion electrica sea conforme a las leyes vigentes.
9. No poner en funcionamiento el aparato en presencia de gas, liqui-

dos o sustancias inflamables o explosivas.

10. Cuando se utiliza el calefactor es necesario seguir algunas reglas fundamentales, válidas para todos los aparatos eléctricos:
    - No toque el aparato con las manos mojadas.
    - No utilice el aparato descalzo.
    - No deje que los niños juegan con el aparato eléctrico
11. No utilizar cables de prolongación, podría producirse un incendio.
12. No modificar el aparato.
13. Mantenga las conexiones secas.
14. No utilice el cable de alimentación si está dañado.
15. Desconectar sempre el aparato si no se utiliza.
16. Desconectar siempre el aparato antes de cualquier operación de mantenimiento.

ATENCIÓN — Algunas partes de este producto pueden alcanzar temperaturas muy elevadas y provocar quemaduras. Prestar una especial atención siempre que haya niños o personas vulnerables presentes.

2. INSTALACIÓN ELÉCTRICA

La instalación del aparato debe ser efectuada por personas competentes y cualificadas, de acuerdo con la norma CEI 64-8 que regula las instalaciones eléctricos. Antes de conectar el aparato debe asegurarse que la instalación eléctrica tenga una toma de tierra eficiente.

El aparato debe ser conectado a la red eléctrica con un cable de silicona H05SS-F en equipamiento. Es necesario interponer en la línea de alimentación a un interruptor bipolar para proteger de las sobretensiones, con una distancia de apertura entre contactos de al menosa 3 mm.stancia de apertura de al menos 3mm.

Asegurarse de que la instalación esté protegida por un interruptor diferencial magnetotérmico, con corriente de actuación no superior a 30 mA.

- El calefactor debe instalarse utilizando los accesorios de fijación provistos o suministrados como accesorio.
- No encender nunca el aparato cuando esté apoyado en el suelo

o en una superficie que no permita la adecuada emisión del calor producido.

- El aparato no debe ser empotrado en el techo. Alrededor de su parte superior debe haber suficiente espacio para permitir una ventilación adecuada. Para su fijación, utilizar solamente los soportes suministrados o los opcionales.
- Deje un espacio libre mínimo de 30 cm entre la parte alta del calefactor y el techo, y 50 cm entre el calentador y la pared (fig. 1 y 4).
- Deje un espacio libre mínimo antes del calefactor de al menos un metro.
- Instale el calefactor a una altura mínima desde el suelo de 180 cm (fig. 1). En caso de instalación en el baño la altura mínima es de 225 cm en las zonas de respeto 1 y 2, mientras que en la zona de respeto 3 la distancia mínima desde el suelo es de 180 cm, según las normas de cada País.
- El aparato no debe colocarse ni abajo, ni ante una toma de corriente.
- El aparato de calefaccion debe ser instalado de manera que los interruptores o los mandos no pueden ser tocados por esos que están en el baño o la ducha.
- Asegúrese que no existe la posibilidad que material inflamable, material combustible o cortinas vienen en contacto del calentador o se encuentran a proximidad.
- El aparato es de clase I y IP55, es decir el grado de protección habitualmente previsto para los modelos instalados también al aire libre. Si quiere asegurar al aparato el grado de protección contra el polvo y el agua, hay que conectar la alimentación con un sistema por lo menos IP55, según las normas de cada País.

3. MONTAJE

Antes de ser utilizado, el calentador debe ser fijado a la pared o al techo por medio de soportes proporcionados, como se describe a continuación. Antes de perforar la pared para fijar los tacos, asegúrese de su solidez y que no oculte conducciones eléctricas u otro. El aparato no debe estar orientado hacia el techo o materiales inflamables..

1. Con una broca, realizar cuatro orificios en la pared según las indicaciones de la tabla siguiente:

	7715	7718	7724	7732
Distancia entre ejes de los orificios de fijación (mm)	800 110	950 110	1224 110	1624 110

2. Fijar los dos soportes con orificios grandes (fig. 2 – letra A) a la pared, utilizando pernos del tamaño adecuado. *Atención: comprobar que las hendiduras dispuestas en forma de arco (fig. 2 – letra B) se encuentren en la parte inferior.*
3. Fijar los dos soportes con orificios pequeños (fig. 2 – letra C) a la parte posterior del aparato utilizando los tornillos suministrados.
4. Unir entre sí los soportes fijados anteriormente utilizando el perno (fig. 3 - letra A). Regular la inclinación del aparato colocando en ambos lados los tornillos indicados en la figura 3 – letra B.

Mo-El suministra, bajo petición, tres soportes opcionales que se muestran en la Figura 4:

- Twin (cod. 007701)
- End to end (cod. 007702)
- Extension (cod. 007703)

4. USO

La gama Blacklight está formada por aparatos de potencia comprendida entre 1500 W y 3200 W, adecuados para la calefacción de espacios domésticos tanto privados (apartamentos) como públicos (restaurantes, bares).

Los aparatos pueden utilizarse tanto en interior como en exterior (patios, terrazas, balcones).

El elemento de calentamiento de este producto es higroscópico. Para evitar el riesgo de fallos es necesario hacer operar la unidad durante unas pocas horas cada 6 meses.

Este aparato de calefacción no dispone de ningún dispositivo de regulación de la temperatura ambiental. No utilizar en estancias pequeñas cuando en ellas se encuentren personas que no sean

capaces de desenvolverse por sí mismas, a menos que estén supervisadas en todo momento.

Cada usuario tiene que conocer todas las características del funcionamiento y de la puesta en seguridad del aparato. Guarde estas instrucciones para futuras consultas.

Asegurarse de que el calor emitido por el aparato alcance la zona que se desea calentar. Si es necesario, cambiar el ángulo de inclinación aflojando los tornillos laterales (fig. 3 - letra A) para escoger la hendidura de fijación adecuada (fig. 3 - letra B). Ajustar los tornillos al final de la operación.

No se puede utilisar el sistema de calefaccion muy cerca de un bano, ducha o piscina. Si no se utiliza el aparato es preferible apagarlo y desenchufarlo.

Espere 15-20 minutos después de la potencia para alcanzar la temperatura máxima.

5. LIMPIEZA Y CUIDADO DEL APARATO

⚠ *Antes de proceder con la limpieza, asegurarse de que el aparato esté desconectado de la red eléctrica y esperar a que todas sus piezas se hayan enfriado completamente. Nunca sumergir en agua o en otros líquidos.*

Para la limpieza, utilizar un paño suave humedecido y secar cuidadosamente antes de guardar. Asegurarse de que todas las piezas se hayan secado antes de utilizar nuevamente.

Evitar el uso de detergentes agresivos, solventes, sustancias abrasivas o aerosoles que puedan dañar las superficies del producto.

6. ASISTENCIA TÉCNICA

En caso de dudas contactar el Revendedor o un Centro de Asistencia Técnica. Todas las reparaciones deben ser realizadas unicamente por los adecuados Centros de Asistencia Técnica Mo-El. Asegúrese que las piezas de recambio sean originales.

7. DATOS TÈCNICOS

	7715	7718	7724	7732
Tensiòn de alimentaciòn	220-240 V ~ 50-60 Hz			
Potencia	1500 W	1800 W	2400 W	3200 W
Clase de aislamiento	I	I	I	I
Nivel de protección	IP55	IP55	IP55	IP55
Emisión	IR-C	IR-C	IR-C	IR-C
Peso (kg)	5,75	5,55	8,3	11,1
Dimensiones (mm)	1022x176x194	1172x176x194	1478x176x194	1882x176x194

1. IMPORTANTES INSTRUÇÕES PARA A SEGURANÇA

Leia cuidadosamente estas instrucções antes de instalar o produto e conserve-as para consultações futuras. Este manual deve ser conservado e enviado ao novo utilizador em caso de cessão do aparelho. O Fabricante reserva-se de variar as características do produto sem aviso prévio. Os dados técnicos são simplesmente indicativos.

1. O aparelho está destinado exclusivamente para o uso ao qual foi projectado, ou bem, para o aquecimento de ambientes e das pessoas. O Produtor não poderá ser considerado responsável por qualquer dano causado por um uso impróprio.
2. Depois de desembalar o produto, verifique que o conteúdo seja completo e assegure-se que o produto não apresente sinais de rupturas, prejuízos ou manipulações.
3. Mantenha o material de embalagem longe das crianças, porque pode ser causa de perigo.
4. O aparelho pode ser utilizado por crianças com pelo menos 8 anos (bem como por pessoas com reduzidas capacidades físicas, sensoriais ou mentais, ou sem experiência ou do conhecimento necessário) desde que estejam sob vigilância, ou depois que tenham recebido instruções relativas à utilização segura e tenham compreendido os potenciais perigos. As crianças não devem brincar com o aparelho. A limpeza e manutenção devem ser feitas pelo utilizador e não por crianças sem supervisão.
5. As crianças com idade inferior a 3 anos devem ser mantidas à distância e continuamente supervisionadas.
6. As crianças com idade entre os 3 e os 8 anos devem somente ligar/desligar o aparelho, desde que tenha sido colocado ou instalado na sua posição normal de funcionamento e que estas recebam vigilância ou instruções relativas à utilização do aparelho em segurança e que percebam os seus perigos.
7. As crianças com idade entre os 3 e os 8 anos não devem inserir a ficha, regular ou limpar o aparelho nem executar a manutenção a cargo do utilizador.
8. Antes de conectar el aparato, controlar que la tensión de red sea la misma que indica la placa de fábrica situada en el aparato y que la instalacion electrica sea conforme a las leyes vigentes.

9. No poner en funcionamiento el aparato en presencia de gas, liquidos o sustancias inflamables o explosivas.
10. Algumas regras fundamentais aplicáveis a todos os aparelhos eléctricos devem ser seguidas quando utiliza o seu aquecedor:
    - não toque o aparelho com as mãos molhadas;
    - não maneje o aparelho com os pés nuos;
    - não deixe que as crianças brincam com o aparelho eléctrico.
11. Não usar extensões, pode provocar incêndio.
12. Não efectuar modificações ao produto.
13. Mantenha enxutas as conexões.
14. Evite utilizá-lo se o cabo de alimentação estiver danificado.
15. Desconectar quando o aparelho não estiver em uso.
16. Desconectar antes de qualquer operação de manutenção.

ATENÇÃO — Algumas partes do presente produto podem tornar-se muito quentes e provocar queimaduras. É necessário prestar particular atenção onde estão presentes crianças e pessoas vulneráveis.

2. INSTALAÇÃO ELÉCTRICA

A instalação tem de ser efectuada sempre por um electricista qualificado ou uma pessoa competente, de acordo com as normas eléctricas actuais.

HD 384 CENELEC para o continente Europee, IEC 60446 e BS 7671 para o Reino Unido, IEC 60445(2010) & ET101:2008 para a Irlanda e IEC 60364-7-708 1988 Internationalmente

O fornecimento de energia para o aquecedor deve ser sempre devidamente ligado à terra.

O aparelho deve ser conectado à linha de fornecimento de energia através do cabo de silicone H05SS F fornecido.

Deve ser montado a montante, na linha de alimentação, um Disjuntor de Sobretensão e um Dispositivo de Corrente Residual (RCD) com classificado operação de fuga à terra não superior a 30 mA deve ser montado a montante na linha de alimentação.

- O aquecedor deve ser instalado exclusivamente em posição horizontal, utilizando os accessórios de fixagem incluídos ou forneci-

dos como acessórios.

- Evitar terminantemente ligar o aparelho quando ele estiver apoiado no chão ou sobre uma superfície que não permita a emissão adequada do calor produzido.
- O aparelho não deve ser montado encastrado no teto. À volta da sua parte superior deve existir o espaço suficiente para permitir um arejamento adequado. Para a fixação, utilizar apenas os suportes fornecidos ou os suportes opcionais.
- Deixe uma distância livre mínima de 30 cm entre a parte mais arta do aquecedor e o telhado e 50 cm entre o aquecedor e a parede (fig. 1 e 4).
- Deixe livre a área perante o aquecedor para uma distância mínima de pelo menos um metro.
- O aquecedor deve ser instalado a uma altura mínima de 180 cm (fig. 1). Se fôr instalado no quarto de banho, a altura mínima é de 225 cm nas zonas de respeito 1 e 2, enquanto que na zona de respeito 3 a distância mínima do solo é de 180 cm, em conformidade com as normas de cada país individual.
- O aparelho não deve ser colocado nem abaixo, nem na frente de uma tomada de corrente.
- O aparelho de aquecimento deve ser instalado de modo a impedir que os interruptores ou os comandos sejam tocados por quem se e ncontra na banheira ou no chuveiro.
- Assegure-se que não haja a possibilidade que material inflamável, material combustível ou cortinas entrem em contacto com o aquecedor ou encontram-se perto dele.
- O produto é de classe I e IP55, que representa o grau de protecção geralmente previsto para os produtos para instalação até no ar livre. Se se quiser manter o grau de protecção da pó e da água do aparelho, a conexão deste último com a alimentação deve ser efectuado com um sistema que seja pelo menos IP55, de acordo com as normas de cada país individual.

3. MONTAGEM

Antes de ser utilizado, o aquecedor deve ser fixado à parede ou ao tecto por meio de suportes fornecidos, como descrito abaixo.

Antes de furar o muro para fixar os embutidores, assegure-se que seja sólido e que em baixo não passem tubagens eléctricas ou outra coisa. O aparelho não deve ser orientado para o teto ou materiais inflamáveis.

1. Com uma broca para berbequim, fazer quatro furos na parede seguindo as indicações da tabela abaixo:

	7715	7718	7724	7732
Distância entre os eixos dos furos de fixação (mm)	800 / 110	950 / 110	1224 / 110	1624 / 110

2. Fixar os dois suportes com furos grandes (fig. 2 - pos. A) na parede, utilizando buchas expansíveis de tamanho adequado. *Atenção: verificar se os olhais dispostos em arco (fig. 2 - pos. B) estão colocados na parte inferior.*
3. Fixar os dois suportes com furos pequenos (fig. 2 - pos. C) na parte traseira do aparelho, utilizando os parafusos fornecidos.
4. Unir os suportes fixados anteriormente entre si utilizando o parafuso (fig. 3 - pos. A). Regular a inclinação do aparelho colocando em ambos os lados os parafusos indicados na figura 3 - pos. B.

Mo-El fornece sobre a demanda três suportes opcionais mostrados na figura 4:

- Twin (cod. 007701)
- End to end (cod. 007702)
- Extension (cod. 007703)

4. USO

A gama Blacklight inclui aparelhos de potência compreendida entre 1500 W e 3200 W, adequados para o aquecimento de ambientes domésticos quer privados (apartamentos), quer públicos (restaurantes, bares).

Os aparelhos podem ser usados quer em interiores, quer em exteriores (pátios, varandas, terraços).

O elemento de aquecimento do produto é higroscópico. Para evitar o

risco de falhas é necessário fazer operar a unidade durante algumas horas a cada 6 meses.

Este aparelho de aquecimento não está equipado com um dispositivo de controlo da temperatura ambiente. Não utilizar em aposentos de pequenas dimensões quando forem ocupados por pessoas incapazes de sair do aposento autonomamente, a não ser que sejam submetidas a vigilância constante.

Todos os utilizadores devem ser informados em relação a todos os aspectos do funcionamento e da segurança relativos ao aparelho. Estas instrucções devem ser conservadas como referência.

Certificar-se de que os raios do aquecedor fiquem voltados para a zona que pretende aquecer. Se necessário, mudar o ângulo de inclinação desapertando os parafusos laterais (fig. 3 - pos. A) e escolhendo o olhal de fixação adequado (fig. 3 - pos. B). Apertar os parafusos ao concluir a operação.

Não utilizar o aquecedor nas imediações da banheira, duche ou piscina. Se não estiver ninguém no aposento para aquecer, recomenda-se desconectar o aparelho.

Espera 15-20 minutos após a alimentação para atingir a temperatura máxima.

5. LIMPEZA E CUIDADO DO APARELHO

Antes de proceder à limpeza, assegurar-se que o aparelho esteja desconectado da rede eléctrica e esperar que todas as suas partes estejam completamente frias. Não imergir jamais o aparelho em água ou em outros líquidos.

Para a limpeza, utilizar um pano suave humedecido e secár cuidadosamente antes de voltar a guardar. Assegurar-se que todas as partes estejam secas antes da nova utilização.

Evitar o uso de detergentes agressivos, solventes, substâncias abrasivas ou spray que possam danificar as superfícies do produto.

6. ASSISTÊNCIA TÉCNICA

Em caso de perguntas contatar o Revendedor ou um Centro de Assistência Técnica. Todos os reparos devem ser feitos por os Centros de Assistência Técnica autorizados Mo-El. Assegure-se que as peças sejam originais.

7. DADOS TÉCNICOS

	7715	7718	7724	7732
Tensão de alimentação	220-240 V ~ 50-60 Hz			
Potência	1500 W	1800 W	2400 W	3200 W
Classe de isolamento	I	I	I	I
Nível de protecção	IP55	IP55	IP55	IP55
Emissão	IR-C	IR-C	IR-C	IR-C
Peso (kg)	5,75	5,55	8,3	11,1
Dimensões (mm)	1022x176x194	1172x176x194	1478x176x194	1882x176x194

١. تحذيرات مهمة للأمان

اقرأ التعليمات بعناية قبل تركيب المنتج واحتفظ بها للإطلاع عليها في المستقبل. يجب حفظ الكتيب ونقله إلى المستخدم الجديد في حالة تسليمه الجهاز. تحتفظ جهة التصنيع بحق تغيير خصائص المنتج بدون أي تبليغ مسبق. تُعد البيانات الفنية إرشادية بحتة.

١. الجهاز مخصص فقط للاستخدام الذي تم تصميمه من أجله، وهو تدفئة البيئة والأشخاص. لن تكون جهة التصنيع مسئولة عن الأضرار التي قد تنتج عن الاستخدام غير المناسب.

٢. بعد فك المنتج من الغلاف تأكد من كماله ومن عدم وجود أي كسر، أو تلفيات أو تلاعب.

٣. حافظ على مادة التغليف بعيدًا عن متناول الأطفال، لأنها قد تكون مصدرًا للخطر.

٤. يمكن استخدام الجهاز بواسطة الأطفال الذين يبلغ عمرهم ٨ سنوات على الأقل (وكذلك بواسطة الأشخاص ذوي الكفاءة الجسدية أو الحسية أو العقلية المحدودة، أو غير المؤهلين بالخبرة أو بالمعرفة اللازمة) بشرط أن يتم ذلك تحت الرقابة، او بعد أن يحصلون على تعليمات خاصة بالاستخدام الآمن وبعد أن يكونوا قد أدركوا المخاطر الكبيرة المرتبطة بالاستخدام. لا يجب أن يعبث الأطفال بالجهاز.

يجب القيام بالتنظيف والصيانة بواسطة المستخدم وليس بواسطة الأطفال بدون مراقبة.

٥. يجب إبعاد الأطفال الأقل من ٣ سنوات إذا لم تتم مراقبتهم باستمرار.

٦. الأطفال البالغ عمرهم من ٣ إلى ٨ سنوات يجب فقط أن يقوموا بتشغيل/إبطال الجهاز بشرط أن يتم وضعه أو تركيبه في وضع التشغيل الطبيعي له، وأن يتم مراقبتهم أو إرشادهم بخصوص استخدام الجهاز بأمان، وأن يكونوا قد أدركوا المخاطر المتعلقة بالاستخدام.

٧. لا يجب على الأطفال البالغ عمرهم من ٣ إلى ٨ سنوات إدخال القابس، أو ضبط أو تنظيف الجهاز ولا القيام بالصيانة تحت إشراف المستخدم.

٨. قبل توصيل الجهاز في الشبكة الكهربائية، تأكد أن الجهد يناسب ما هو محدد على بطاقة لوحة البيانات الموضوعة على الجهاز نفسه، وأن المنظومة الكهربائية مطابقة للقوانين السارية.

٩. لا يجب تركيب الجهاز في المناطق التي قد تتواجد فيها غازات قابلة للاشتعال، أو أتربة أو أبخرة خطيرة.

١٠. عند استخدام جهاز التدفئة، يجب إتباع بعض القواعد الأساسية (يسري ذلك على جميع الأجهزة الكهربائية):

- . لا تلمس الجهاز بأيدي مبللة.
- . لا تتعامل مع الجهاز بأقدام مبللة.
- . لا تترك الأطفال يعبثون بالجهاز.

١١. تجنب استخدام وصلات إطالة، فقد يؤدي ذلك إلى خطر الحريق.

١٢. لا تقم بتعديلات في الجهاز.

١٣. حافظ على جفاف التوصيلات.

١٤. إذا تلف كابل التغذية، تجنب استخدامه، وقم باستبداله من جهة التصنيع أو من مركز الخدمة الفنية المصرح لها أو على أية حال بواسطة شخص على درجة كفاءة مشابهة، بحيث تتجنب أي خطر.

١٥. افصل الجهاز عن التغذية إذا لم تستخدمه لفترات طويلة.

١٦. افصل الجهاز قبل كل عملية صيانة.

تنبيه – قد تصبح بعض أجزاء هذا المنتج ساخنة جدًا وتسبب الحروق. يجب الانتباه بشكل خاص في أماكن تواجد أطفال وأشخاص من ذوي الاحتياجات الخاصة.

٢. التركيب الكهربائي

يجب القيام بتركيب الجهاز بواسطة أشخاص مؤهلين وذوي خبرة، طبقًا للقاعدة الإلزامية *CEI* ٦٤-٨ التي تضع قواعد المنظومات الكهربائية. قبل توصيل الجهاز، تأكد أن المنظومة الكهربائية مزودة بنظام توصيل أرضي فعال.

يجب توصيل الجهاز في الشبكة الكهربائية بالكابل السيليكون *H٠٥SS-F* المرفق. يجب قطع منبع خط التغذية بمفتاح تبديل ثنائي القطب من فئة الجهد الزائد *III*، بمسافة فتح التوصيلات تبلغ ٣ مم على الأقل.

تأكد أن المنظومة محمية بمفتاح مباعدة مغناطيسي حراري بتيار قطع لا يتجاوز ٣٠ مللي أمبير.

- . يجب تركيب جهاز التدفئة بواسطة وحدات التثبيت المرفقة فقط أو المزودة كوحدات تكميلية.
- . لا تقم على الإطلاق بتشغيل الجهاز إذا كان مسنودًا على الأرض أو فوق سطح لا يسمح بتوزيع جيد للحرارة الناتجة.
- . لا يجب تركيب الجهاز بالتعشيق في السقف. يجب ترك مساحة كافية حول الجزء العلوي من الجهاز لضمان التهوية الجيدة.
- . اترك مسافة خالية تبلغ ٣٠ سم على الأقل بين الجزء الأكثر ارتفاعًا من جهاز التدفئة وبين السقف و٥٠ سم بين جهاز التدفئة وبين الحائط (الشكل ١ و٤).
- . اترك المنطقة الواقعة أمام جهاز التدفئة خالية لمسافة تبلغ ١ متر على الأقل.
- . يجب تركيب جهاز التدفئة على ارتفاع ١٨٠ سم على الأقل (الشكل ١).
- إذا تم تركيبه في الحمام، يكون أدنى ارتفاع ٢٢٥ سم في المجالات ١ و٢، أما بالنسبة للمجال ٣ فتكون أدنى مسافة من الأرض ١٨٠ سم، بالتوافق مع قوانين كل دولة (CEI ٦٤-٨).
- . لا يجب وضع الجهاز فورًا تحت مأخذ تيار أو في مواجهته.
- . يجب تركيب جهاز التدفئة بحيث لا يمكن للشخص المتواجد في حوض أو كابينة الاستحمام أن يلمس مفاتيح أو أزرار التحكم.
- . تأكد من عدم إمكانية ملامسة أي مادة قابلة للاشتعال أو ستائر أو مواد قابلة للاحتراق لجهاز التدفئة أو أن تتواجد بالقرب منه.
- . ينتمي الجهاز للفئة I بدرجة حماية IP٥٥، وهي التي تكون محددة عمومًا للمنتجات التي يمكن تركيبها حتى في الأماكن المكشوفة. إذا أردت الحفاظ على هذه الدرجة من الحماية في وجود الأتربة والماء، يجب تنفيذ التوصيل الكهربائي بواسطة نظام يبلغ على الأقل IP٥٥، تبعًا للتشريع الإيطالي CEI ٦٤-٨.

٣. التركيب

قبل الاستخدام، يجب تثبيت جهاز التدفئة في الحائط أو في السقف بواسطة الدعامات المرفقة كما هو محدد فيما يلي. تأكد من صلابة الحائط الذي تنوي التثبيت فيه وتأكد من عدم مرور توصيلات كهربائية أو مواسير مياه بداخله. لا يجب توجيه جهاز التدفئة نحو السقف أو أية مواد قابلة للاشتعال.

١. استخدم مثقاب "شنيور" لعمل أربعة ثقوب في الحائط بإتباع تعليمات الجدول التالي:

	7715	7718	7724	7732
المحاور الداخلية لثقوب التثبيت (مم)	800 / 110	950 / 110	1224 / 110	1624 / 110

٢. قم بتثبيت الدعامتين بالثقوب الكبيرة (الشكل ٢ – الوضع A) في الحائط باستخدام أقباس جدارية بقياس مناسب.
تنبيه: تأكد أن الفتحات التي تأخذ شكل القوس (الشكل ٢ – الوضع B) متواجدة في الجزء السفلي.

٣. قم بتثبيت الدعامتين بالثقوب الصغيرة (الشكل ٢ – الوضع C) في الجزء الخلفي من الجهاز باستخدام المسامير المرفقة.

٤. قم بالتوصيل بين الدعامات المثبتة مسبقًا باستخدام الصامولة (الشكل ٣ – الوضع A). اضبط انحناء الجهاز بوضع المسامير المحددة في الشكل ٣ – الوضع B في كلا الجانبين.

تقوم شركة Mo-El بإتاحة الدعامات الثلاثة الاختيارية الموضحة في الشكل ٤ حسب الطلب:

. Twin (الكود ٠٠٧٧٠١)

. End to end (الكود ٠٠٧٧٠٢)

. Extension (الكود ٠٠٧٧٠٣)

٤. الاستخدام

تتضمن مجموعة Blacklight أجهزة يتراوح جهدها من ١٥٠٠ وات و٣٢٠٠ وات، مناسبة لتدفئة البيئات الداخلية سواء الخاصة (شقق) أو العامة (مطاعم، كافيتريات).

يمكن استخدام الأجهزة سواء في الداخل أو في الخارج (فناء، شرفات مفتوحة، شرفات) .

يُعد العنصر المسئول عن التدفئة في هذا الجهاز استرطابي. لتجنب مخاطر أعطال التشغيل يجب تشغيل الجهاز لبضعة ساعات كل ٦ شهور.

هذا الجهاز الخاص بالتدفئة غير مزود بأداة تحكم في الحرارة البيئية. لا تستخدمه في الغرف الصغيرة عندما يتواجد فيها أشخاص غير مؤهلين للبقاء بمفردهم إلا إذا تمت مراقبتهم.

يجب إرشاد جميع المستخدمين بجميع مظاهر التشغيل والأمان بخصوص الجهاز. يجب حفظ هذه التعليمات كمرجع.

تأكد أن يقوم جهاز التدفئة بتوجيه أشعته إلى المنطقة المطلوب تدفئتها. إذا لزم الأمر، قم بتغيير زاوية الانحناء بإرخاء المسامير الجانبية (الشكل ٣ – الوضع A) واختيار فتحة التثبيت المناسبة (الشكل ٣ – الوضع B). اربط المسامير عند انتهاء العملية.

لا تستخدم جهاز التدفئة بالقرب جدًا من حوض الاستحمام أو كابينة الاستحمام أو حمام السباحة. إذا لم يكن هناك أي شخص في المكان المطلوب تدفئته، ننصح بإبطال الجهاز.

انتظر ١٥-٢٠ دقيقة من التشغيل للوصول إلى أقصى درجة حرارة استخدام.

٥. تنظيف الجهاز والاعتناء به

قبل البدء بالتنظيف، تأكد أن الجهاز مفصولًا عن الشبكة الكهربائية وانتظر أن تبرد جميع أجزائه بالكامل.
لا تغمر الجهاز أبدًا في الماء أو في سوائل أخرى.

استخدم للتنظيف قطعة قماش لينة منداة وجفف بعناية.

تأكد أن جميع الأجزاء قد جفت قبل الاستخدام مرة أخرى.

تجنب استخدام سوائل تنظيف قوية، أو محاليل، أو مواد كاشطة أو بخاخات قد تتلف الأسطح.

٦. الصيانة

للقيام بالصيانة أو التصليحات، توجه فقط إلى مراكز الخدمة الفنية المصرح لها من شركة Mo-El. تأكد أن قطع الغيار أصلية.

٧. الخصائص الفنية

	7715	7718	7724	7732
شدة التغذية	240-220 فولت ~ 50-60 هرتز			
الجهد	1500 وات	1800 وات	2400 وات	3200 وات
فئة العزل	I	I	I	I
مستوى الحماية	IP55	IP55	IP55	IP55
نطاق الانبعاث	IR-C	IR-C	IR-C	IR-C
الوزن (كجم)	5,75	5,55	8,3	11,1
الأبعاد (مم)	194X 176 X1022	194X 176X 1172	194X 176X 1478	194X 176X 1882

Fig. 1

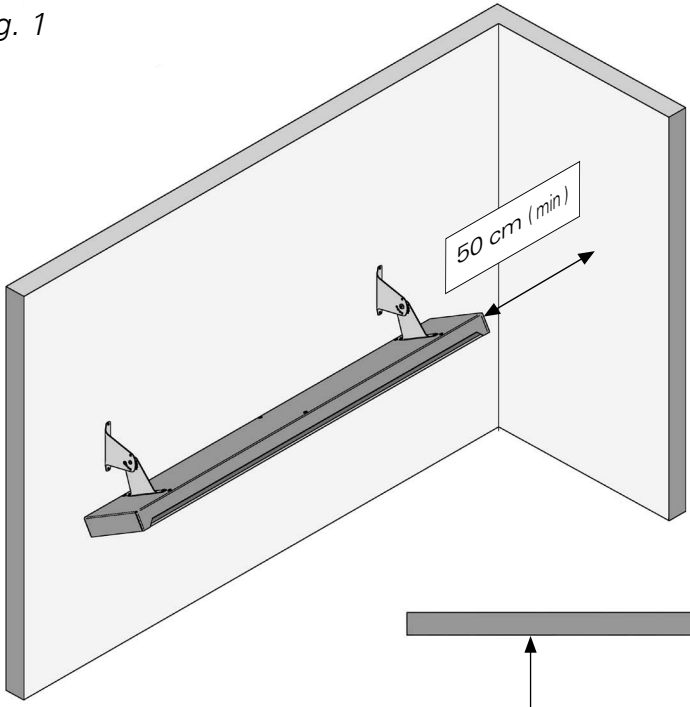

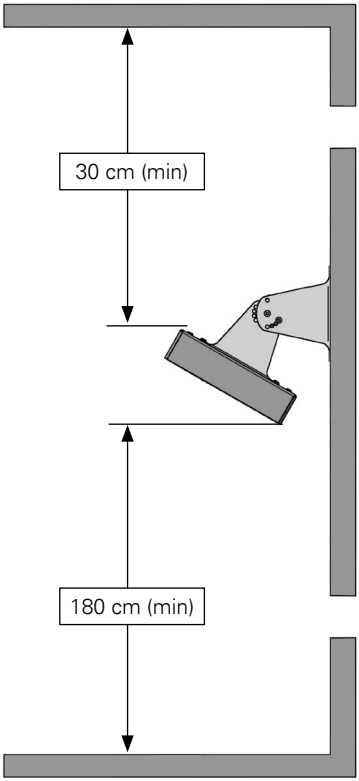

Fig. 2

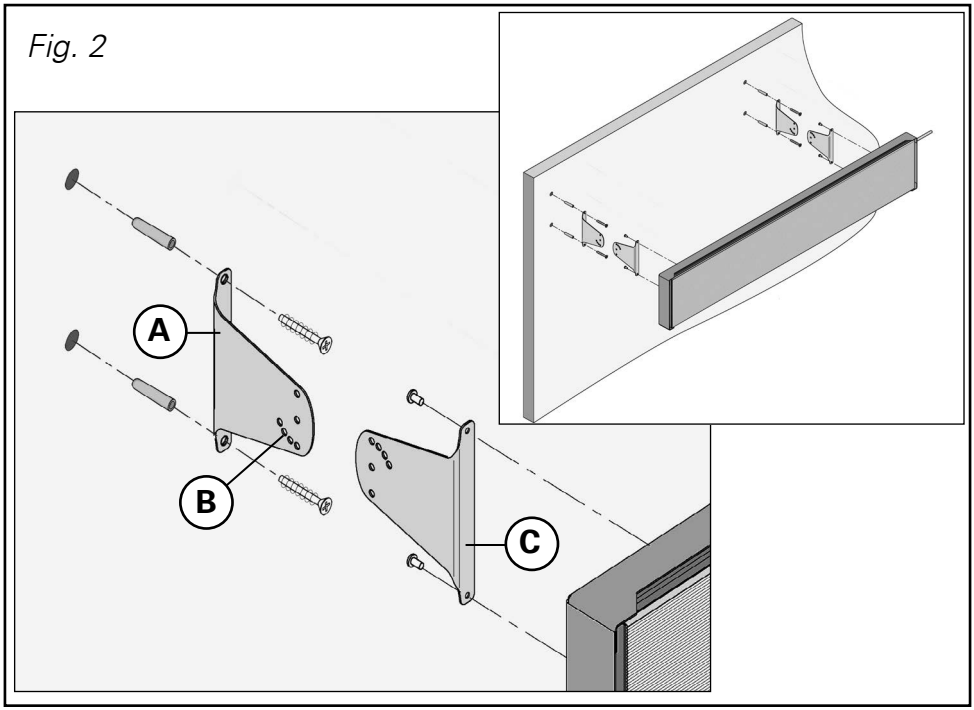

Fig. 3

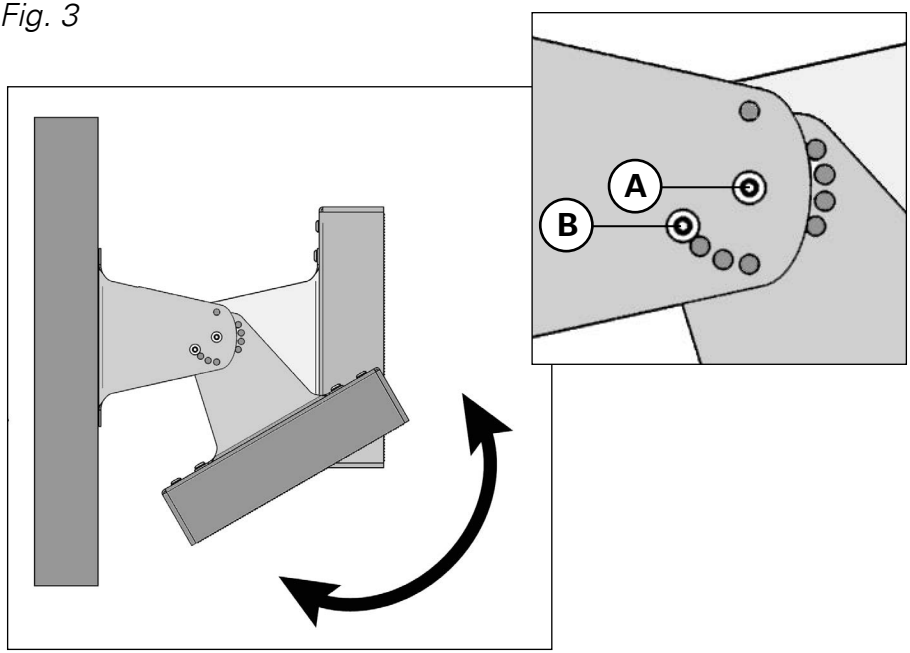

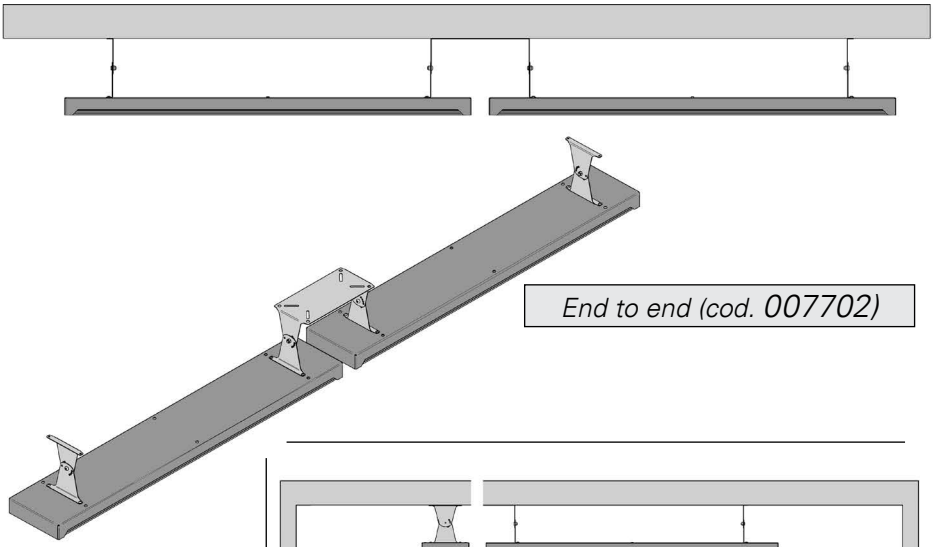

End to end (cod. 007702)

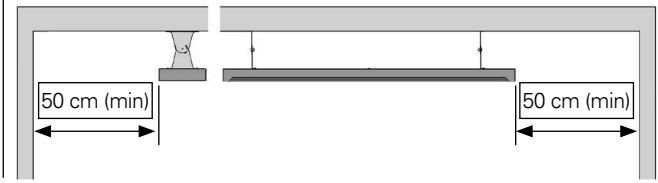

Fig. 4

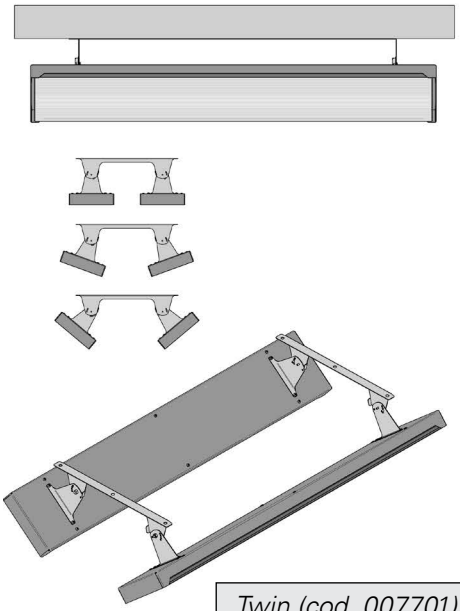

Twin (cod. 007701)

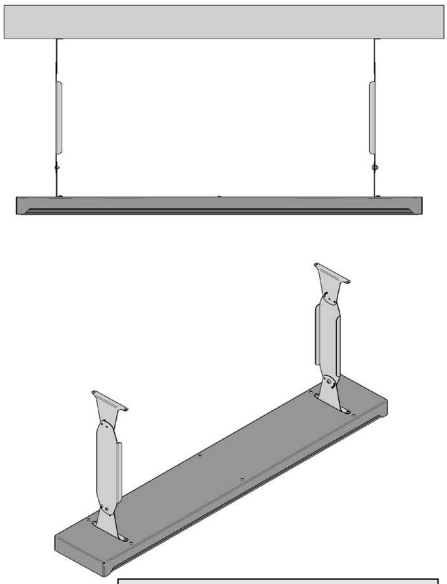

Extension (cod. 007703)

INFORMAZIONE IMPORTANTE PER LO SMALTIMENTO AMBIENTALMENTE COMPATIBILE

IMPORTANT INFORMATION CONCERNING THE ENVIRONMENTALLY COMPATIBLE DISPOSAL OF THE APPLIANCE

INFORMATION IMPORTANTE POUR L'ÉLIMINATION COMPATIBLE AVEC L'ENVIRONNEMENT

WICHTIGE INFORMATION FÜR DEN BENUTZER ZUR UMWELTFREUNDLICHEN ENTSORGUNG DES GERÄTES

INFORMACIÓN IMPORTANTE SOBRE ELIMINACIÓN RESPETUOSA CON EL MEDIO AMBIENTE

INFORMAÇÕES IMPORTANTES SOBRE A ELIMINAÇÃO COMPATÍVEL COM O AMBIENTE

MO-EL Srl
Via Galvani 18
42027 Montecchio Emilia (RE)
Italy
Tel: +39 0522 868011
Fax: +39 0522 864223
www.mo-el.com — info@mo-el.com

Questo manuale è disponibile in formato digitale sul sito
This manual is available in digital format on the website
Ce manuel est disponible en format numérique sur le site
Dieses Handbuch ist in digitaler Form auf der Website
Este manual está disponible en formato digital en el sitio web
Este manual está disponível em formato digital no website
هذا الدليل موجود في شكل رقمي على الموقع

www.mo-el.com

IT IMPORTANTE

Questo prodotto è conforme alla Direttiva EU 2002/96/EC.

Il simbolo del cestino barrato riportato sull'apparecchio indica che il prodotto, alla fine della propria vita utile, dovendo essere trattato separatamente dai rifiuti domestici, deve essere conferito in un centro di raccolta differenziata per apparecchiature elettriche ed elettroniche oppure riconsegnato al rivenditore al momento dell'acquisto di una nuova apparecchiatura equivalente.

L'utente è responsabile del conferimento dell'apparecchio a fine vita alle appropriate strutture di raccolta, pena le sanzioni previste dalla vigente legislazione sui rifiuti.

L'adeguata raccolta differenziata per l'avvio successivo dell'apparecchio dismesso al riciclaggio, al trattamento e allo smaltimento ambientalmente compatibile contribuisce ad evitare possibili effetti negativi sull'ambiente e sulla salute e favorisce il riciclo dei materiali di cui è composto il prodotto.

Per informazioni più dettagliate inerenti i sistemi di raccolta disponibili, rivolgersi al servizio locale di smaltimento rifiuti o al negozio in cui è stato effettuato l'acquisto.

I produttori e gli importatori ottemperano alla loro responsabilità per il riciclaggio, il trattamento, lo smaltimento ambientalmente compatibile sia direttamente sia partecipando ad un sistema collettivo.

EN IMPORTANT

This product conforms to EU Directive 2002/96/EC.

This appliance bears the symbol of the barred waste bin. This indicates that, at the end of its useful life, it must not be disposed of as domestic waste, but must be taken to a collection centre for waste electrical and electronic equipment, or returned to a retailer on purchase of a replacement.

It is the user's responsibility to dispose of this appliance through the appropriate channels at the end of its useful life. Failure to do so may incur the penalties established by laws governing waste disposal.

Proper differential collection, and the subsequent recycling, processing and environmentally compatible disposal of waste equipment avoids unnecessary damage to the environment and possible related health risks, and also promotes recycling of the materials used in the appliance.

For further information on waste collection and disposal, contact your local waste disposal service, or the shop from which you purchased the appliance.

Manufacturers and importers fulfil their responsibilities for recycling, processing and environmentally compatible disposal either directly or by participating in collective systems.

FR **ATTENTION**

Ce produit est conforme à la directive EU 2002/96/EC.

Le symbole représentant une poubelle barrée présent sur l'appareil indique qu'à la fin de son cycle de vie, il devra être traité séparément des déchets domestiques. Il devra donc être confié à un centre de collecte sélective pour appareils électriques et électroniques ou rapporté au revendeur lors de l'achat d'un nouvel appareil.

L'utilisateur est responsable de la remise de l'appareil usagé aux structures de collecte compétentes sous peine des sanctions prévues par la législation sur l'élimination des déchets.

La collecte sélective réalisée avant le recyclage, le traitement et l'élimination compatible avec l'environnement de l'appareil usagé contribue à éviter les nuisances pour l'environnement et pour la santé et favorise le recyclage des matériaux qui composent le produit.

Pour de plus amples informations concernant les systèmes de collecte existants, adressez-vous au service local d'élimination des déchets ou au magasin qui vous a vendu l'appareil.

Les fabricants et les importateurs optempèrent à leur responsabilité en matière de recyclage, de traitement et d'élimination des déchets compatible avec l'environnement directement ou par l'intermédiaire d'un système collectif.

DE **ACHTUNG**

Dieses Gerät entspricht der EG-Richtlinie 2002/96/EG.

Das Symbol mit der durchgestrichenen Abfalltonne am Gerät bedeutet, dass das Gerät nach seiner Aussonderung nicht im Haushaltsmüll entsorgt werden darf, sondern an einer Sammelstelle für Elektro- und Elektronikgeräte oder beim Kauf eines gleichwertigen Neugerätes beim Händler abzugeben ist.

Der Benutzer hat Sorge zu tragen, dass das Gerät nach seiner Aussonderung an einer geeigneten Sammelstelle abgegeben wird. Ein Nichtbeachten dieser Vorschrift ist gemäß der geltenden Abfallordnung strafbar.

Das geeignete Sortieren von Abfall und nachfolgende Recyceln des aussortierten Gerätes zur umweltverträglichen Entsorgung trägt zum Schutz von Umwelt und Gesundheit bei und dient der Wiederverwendung der recyclingfähigen Materialien, aus denen das Gerät besteht.

Für detailliertere Informationen bezüglich der verfügbaren Sammelsysteme wenden Sie sich an Ihre örtliche Behörde oder an den Händler, bei dem Sie das Gerät gekauft haben.

Die Hersteller und Importeure kommen ihrer Verpflichtung zum umweltfreundlichen Recycling, Verarbeiten und Entsorgen sowohl direkt als auch durch Teilnahme an einem Kollektivsystem nach.

ES **ATENCIÓN**

Este producto cumple los requisitos de la Directiva EU 2002/96/EC.

El símbolo del contenedor de basura tachado, que hay sobre el aparato, indica que no puede ser eliminado con los desechos domésticos al finalizar su vida útil. Se ha de llevar a un punto de recogida selectiva para aparatos eléctricos o electrónicos o entregar al proveedor durante la compra de un aparato equivalente.

El usuario deberá llevar el aparato a un punto de recogida selectiva para su eliminación, de lo contrario se aplicarán las sanciones previstas por las normas sobre eliminación de desechos.

La recogida selectiva para la reutilización, tratamiento y eliminación respetuosa con el medio ambiente del aparato ayuda a evitar los efectos sobre el medio ambiente y la salud y favorece el reciclaje de los materiales que componen el producto.

Para más información sobre los sistemas de eliminación disponibles, contactar con el servicio local de eliminación de desechos o con la tienda que vendió el aparato.

Los fabricantes y los importadores cumplen con su responsabilidad de recuperación, tratamiento y eliminación respetuosa con el medio ambiente directamente o participando a un sistema colectivo.

PT **ATENÇÃO**

Este produto está em conformidade com a Directiva EU 2002/96/EC.

O símbolo do caixote com uma barra existente no aparelho indica que o produto, no fim da sua própria vida útil, deve ser tratado separadamente dos resíduos domésticos, devendo ser enviado para um centro de recolha selectiva para aparelhos eléctricos ou electrónicos ou então, devolvido ao revendedor aquando da compra de um novo aparelho equivalente.

O utilizador é responsável pelo envio do aparelho para as estruturas de recolha adequadas, sob pena das sanções previstas na lei em vigor sobre os resíduos.

A recolha selectiva adequada para o envio sucessivo do aparelho eliminado para a reciclagem, para o tratamento e para a eliminação compatível com o ambiente, contribui para evitar possíveis efeitos negativos no ambiente e na saúde, favorecendo a reciclagem dos materiais que compõem o produto.

Para informações mais pormenorizadas sobre os sistemas de recolha disponíveis, dirija-se ao serviço local de eliminação de resíduos, ou à loja onde foi efectuada a aquisição.

Os fabricantes e importadores serão então responsáveis pela reciclagem, tratamento e eliminação compatível com o ambiente, seja directamente seja participando num sistema colectivo.

يتطابق هذا المنتج مع توجيه الاتحاد الأوروبي EU 2002/96/EC

يشير رمز الصندوق المشطوب المرسوم على الجهاز أنه يجب التعامل مع المنتج، عند نهاية عمره الافتراضي، بشكل منفصل عن النفايات المنزلية، ويجب تسليمه لمركز الجمع المصنف الخاص بالأجهزة الكهربائية والإلكترونية أو تسليمه للبائع عند شرائك منتج جديد من نفس النوع.

يُعد المستخدم مسئولًا عن تسليم الجهاز عند انتهاء عمره الافتراضي إلى الهيئات الخاصة بالتجميع، وفي حالة عدم القيام بذلك يخضع للعقوبات المنصوص عليها في التشريعات السارية المتعلقة بالنفايات.

إن التجميع الملائم المُصنف للمنتج وما يليه من عمليات إعادة تدوير، معالجة وتخلُص من الجهاز وفقًا للقواعد البيئية، يساعد على الحد من الآثار السلبية على البيئة والصحة كما يُسهم في إعادة تدوير المواد التي يتكون منها المنتج.

لمزيد من المعلومات الأكثر تفصيلًا حول أنظمة التجميع المتوفرة، توجه إلى الخدمة المحلية للتخلص من النفايات، أو إلى المحل الذي تم شراء المنتج منه.

يعلن المنتجين والمستوردين مسئوليتهم عن إعادة التدوير، المعالجة والتخلص من المنتج وفقًا للقواعد البيئية سواء مباشرًة أو في حالة اشتراكهم في نظام جماعي.