faro
BARCELONA

INSTRUCCIONES

INSTRUCTIONS • INSTRUCTION • INSTRUÇÕES • ANWEISUNGEN
INSTRUCTIES • INSTRUZIONI • ΟΔΗΓΊΕΣ • ИНСТРУКЦИИ

MANUALE
MANUEL
MANUAL
εγχειρίδιο

MANUAL

MANUAL
HANDBUCH
HANDLEIDING
Руководство

Mod: ATOLL
Refs: 33375, 33376, 33377

• LEGGERE E CONSERVARE LE ISTRUZIONI
• LIRE ET CONSERVER CES INSTRUCTIONS

LEA Y GUARDE ESTAS INSTRUCCIONES

• READ AND SAVE THESE INSTRUCTIONS
• LEIA E GUARDE ESTAS INSTRUÇÕES

• BITTE AUFMERKSAM LESEN UND AUFBEWAHREN
• GELIEVE DEZE INSTRUCTIES TE LEZEN EN TE BEWAREN

ATENCIÓN / ATTENTION / ATTENCION / OPGELET/ ATTENZIONE / ATENÇÃO / ACHUNG / ΠΡΟΣΟΧΗ / ВНИМАНИЕ

Protección clase I: El aparato tiene toma de tierra. El cable de toma de tierra (amarillo / verde) debe ser conectado al clip marcado con el símbolo
Protection class I: The fitting has an earthing connection: The earth wire wire (yellow / green) has to be connected to the clip marked with
Protection de classe I: L'équipement a une conexion à la prise de terre. Le câble de terre (jaune et vert) doit éter connecté au clip marqué d'une croix
Beschermklasse I: het armatuur is uitgerust met een aardklem en moet dus worden geaard. Sluit de aardleiding (geelgroene ader)aan op de met gemarkeerde klem
Protezione in classe I: l'apparecchio ha una connessione di presa a terra. Il cavo di terra (giallo/verde) deve essere collegato alla vite segnata con una
Protecçâo classe I: O material tem uma ligaçao Terra. O fio Terra (amarelo e verde) tem que ser conectado com o clip marcado com um
Schutzklasse I: Diese Leuchte hat einen Schutzleiteranschluss. Der Schutzleiter muß an die mit,gekennzeichnete Erdungsschraube angeschlossen Werden
Προστασία κλάσης I: Η συσκευή έχει γείωση. Το καλώδιο γείωσης (κίτρινο / πράσινο) πρέπει να συνδεθεί στο κλιπ που φέρει το σύμβολο
Защита класса I: прибор имеет заземление. Провод для заземления (желтый / зеленый) должен быть подсоединен к зажиму, маркированному символом

Este aparato solamente puede ser instalado en habitaciones donde el contacto directo con el agua sea imposible
This fitting should only be installed in rooms where direct contact with water is impossible
Cet équipement doit être installé dans des pièces hors de toute projection d'eau
Installeer her amatuur enkel in ruimten waar direct contact met water onmogelijk is
Questo apparecchio di alluminazione deve essere installato solamente in locali in cuil el conttato diretto con l'acqua è impossible
Este material só deve ser instalado em divisoes onde o contacto com a água seja imposívvel.
Diese Leuchte darf nur in Räumen verwendet werden, in denen bei ordnungdgemäßer Verwendung ein direkter mit wasser nicht möglich ist
Η συσκευή αυτή μπορεί να εγκατασταθεί μόνο σε εσωτερικό χώρο όπου είναι αδύνατη η άμεση επαφή με το νερό
Можно устанавливать только в помещениях, где невозможен прямой контакт с водой

F

El aparato puede ser instalado en superficies normalmente inflamables
The fitting is suitable for fixing to normal flammable surfaces
L'équipement peut être installé sur des surfaces normalement inflammables
Het armatuur is geschikt voor bevestiging/plaatsing aan/op normaal ontvlambare materialen/oppervlakten
E' adatto per essere installato su normali facciate infiammabili
Material próprio para fixar em superfícies inflamáveis normais
An dieser Leuchte befinden sich Bauteile die bei Benutzung der Leuchte heiß warden
Η συσκευή μπορεί να εγκατασταθεί σε εύφλεκτες επιφάνειες.Οι εντοιχισμένοι λαμπτήρες δεν πρέπει σε καμία περίπτωση να καλύπτονται με μονωτικό ή παρόμοιο υλικό
Прибор можно устанавливать на поверхностях без риска воспламеняемости. Встроенные светильники ни в коем случае нельзя накрывать изоляционным или аналогичным материалом

función inversa / reverse function / fonction inverse / função inversa / Inverse Funktion
Omgekeerde functie / funzione inversa / αντίστροφη /λειτουργία обратная функция

garantia de motor 15 años / motor guarantee 15 years / garantie de moteur 15 ans / garantia do motor 15 anos/ Motorgarantie 15 Jahre /
15 jaar garantie op de motor / garancia del motore 15 anni / εγγύηση κινητήρα 15 / χρόνια гарантия двигателя 15 лет
garantía de ventilador 2 años / fan guarantee 2 years / garantie de ventilateur 2 ans / garantia do ventilador 2 anos /Ventilatorgarantie 2 Jahre
2 jaar garantie op de ventilator / garancia del ventilatore 2 anni / εγγύηση κινητήρα 2 χρόνια / гарантия вентилятора 2 года

Consumo en w,según velocidad del motor / Consumptiom in w, according to the speed of the motor / Consommation em w, selon la vitesse du moteur
Consumo en w, de accordo com a velocidade do motor / Stromverbrauch in W / Verbruik in w / Consumo in W secondo la velocita del motore
Κατανάλωση σε βατ, σύμφωνα με την ταχύτητα του μοτέρ / Потребление в Вт, в зависимости от скорости мотора

1 /MN

Revoluciones por minuto / Revolutions per minute / Tours minute / Voltas minuto / Undrehungen pro Minute
Omwentelingen per minuut / Giri al minuto / Στροφές ανά λεπτό / Обороты в минуту

CARACTERISTICAS ESPECÍFICAS / SPECIFIC FEATURES

33929
33937
Nº 3

PRECAUCIONES ● ESPAÑOL ●

Ventiladores de techo
Instrucciones generales de instalación y manejo
Normas de seguridad importantes:

1. Con el fin de garantizar un montaje correcto del ventilador, por favor lea atentamente estas instrucciones y consulte los esquemas eléctricos antes de comenzar con la instalación.
2. Para evitar posibles descargas eléctricas, asegúrese de que el suministro eléctrico está interrumpido antes de hacer el cableado del ventilador. Todas las conexiones eléctricas deben cumplir con las normativas legales vigentes. Si usted no está familiarizado con la instalación de aparatos eléctricos, encargue el trabajo a un electricista autorizado y deje que una persona cualificada controle la fijación del ventilador al techo.
3. Asegúrese de que las aspas del ventilador no choquen contra otros objetos. Las aspas deben encontrarse a una La distancia entre las aspas y el suelo no debe ser inferior a aprox. 2 metros.
4. Siempre que sea posible, fije el ventilador a una viga del techo, que debe tener la suficiente capacidad de carga para soportar el peso y el movimiento del ventilador. Si el ventilador se monta en una zona del techo entre vigas, deberá utilizarse una caja de fijación de refuerzo octagonal de METAL de 10 cm de diámetro y 5 cm de espesor, que esté homologada como “soporte para ventiladores de techo”. La caja de fijación y los demás accesorios deben estar en condiciones de aguantar el peso del ventilador en movimiento (mínimo 16 kg.). La caja de fijación no debe doblarse ni aflojarse. NO UTILIZAR SOPORTES DE PLÁSTICO. La instalación del ventilador en un techo de hormigón sólo deberá ser realizada por personal cualificado.
5. Las aspas deberán ser montadas después de haber fijado el motor del ventilador al techo. Para no dañar las superficies del motor, éste debería guardarse en la caja de cartón hasta su montaje definitivo. Si va a instalar varios ventiladores, asegúrese de no mezclar los juegos de aspas de los diferentes ventiladores.
6. Una vez realizada la instalación eléctrica, coloque los cables del ventilador hacia arriba y hágalos pasar cuidadosamente por la caja de fijación. Separe los cables de tal modo, que el conductor de tierra de la red y del ventilador se encuentren a un lado y el conductor de la fase al otro lado de la caja de fijación.
7. Los esquemas eléctricos sólo son una referencia. Los accesorios de la luz que no forman parte del volumen suministrado deben ser aparatos homologados y deben ser instalados según las respectivas instrucciones de montaje.
8. Una vez el ventilador ha sido completamente instalado, asegúrese de que todas las fijaciones están aseguradas de tal modo, que no puedan desprenderse y causar daños o lesiones.
9. El ventilador puede ponerse en marcha inmediatamente después de su instalación los cojinetes han sido debidamente engrasados en la fábrica y no necesitan ser posteriormente lubricados.
10. El ventilador debe estar completamente parado antes de invertir el sentido de giro de las aspas.

NORMAS DE SEGURIDAD IMPORTANTES

ADVERTENCIAS:
Antes de instalar el ventilador y/o las luces opcionales, desconecte la alimentación eléctrica, ya sea retirando los fusibles o desconectando el interruptor automático de su vivienda.
Con el fin de reducir el riesgo de incendio, descarga eléctrica o lesiones personales, monte el ventilador exclusivamente sobre una caja “homologada para la fijación de un ventilador”.
Si se ha decidido por un control de pared, utilice un dispositivo de control de la velocidad del ventilador apropiado para evitar el riesgo de incendio, descarga eléctrica o daños personales.
Con el fin de reducir el riesgo de sufrir lesiones, no doble las fijaciones de las aspas al instalarlas, equilibrarlas o limpiarlas. No coloque objetos entre las aspas cuando el ventilador está funcionando.
NOTA: Las instrucciones y las normas de seguridad contenidas en el presente manual no pueden prevenir todas las condiciones y situaciones que pudieran presentarse. Por razones obvias, el presente manual no puede incluir factores como la precaución y el cuidado. Estos factores deberán ser asumidos por la(s) persona(s) que instalan, mantienen y utilizan el producto.

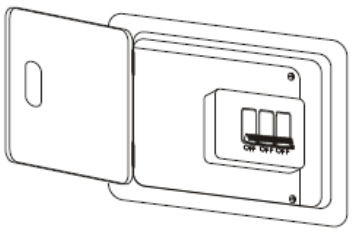

HERRAMIENTAS Y MATERIALES REQUERIDOS

- Destornillador de cruz
- Destornillador para los tornillos de fijación de las aspas
- Llave o tenazas
- Escalera
- Alicates para cortar cables
- Accesorios para el cableado prescritos por la reglamentación vigente

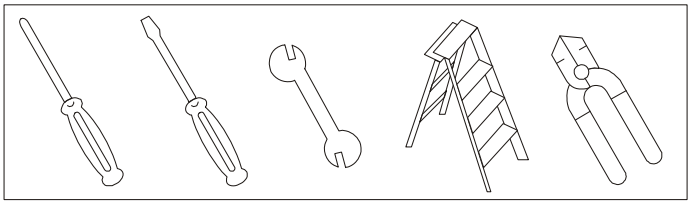

DESEMBALAJE DEL VENTILADOR

A. Desembale el ventilador y controle si el contenido está completo. No tire el cartón, ya que en caso de un reemplazo o de una reparación durante el plazo de garantía, el ventilador debe ser enviado dentro del embalaje original. Retire del embalaje todas las piezas. No deposite el motor en el suelo de lado, ya que podría doblar o dañar su carcasa decorativa.
B. Controle todas las piezas

PREPARACIÓN:
Antes de empezar con la instalación, controle si tiene a mano todas las piezas necesarias. Controle si la bolsa suministrada contiene todas las piezas. Saque el motor del embalaje. Para no dañar las superficies de la carcasa, monte el motor sobre una superficie blanda o utilice la espuma suministrada en el Embalaje.
No apoye el motor de lado, ya que podría dañarlo.

INSTALACIÓN DEL SOPORTE PRINCIPAL
Atención:
Con el fin de evitar descargas eléctricas, asegúrese de que el suministro eléctrico ha sido previamente desconectado. La instalación eléctrica deberá hacerse de acuerdo con la reglamentación vigente, conectando el ventilador a tierra como precaución contra eventuales descargas eléctricas.

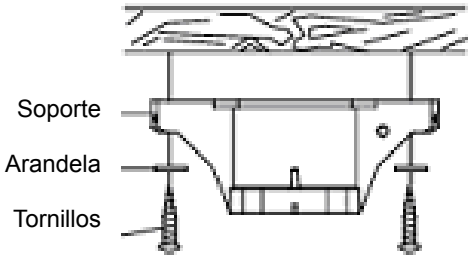

1 Determine la viga del techo a la que se montará el ventilador. Asegúrese de que la ubicación del ventilador cumple con las exigencias sobre las distancias mínimas de la sección de seguridad de la guía. Las vigas de madera deben estar en condiciones de soportar una carga adicional de aprox.16 Kg.
2 Si no existe, monte primero una caja de fijación "homologada como soporte de un ventilador" según las instrucciones suministradas con la caja de fijación. La caja de fijación también debe soportar una carga mínima de aprox. 16 kg.)
3 Fije el soporte principal del ventilador a la caja de fijación mediante los dos tornillos suministrados con la caja de fijación

CONEXIONES ELÉCTRICAS

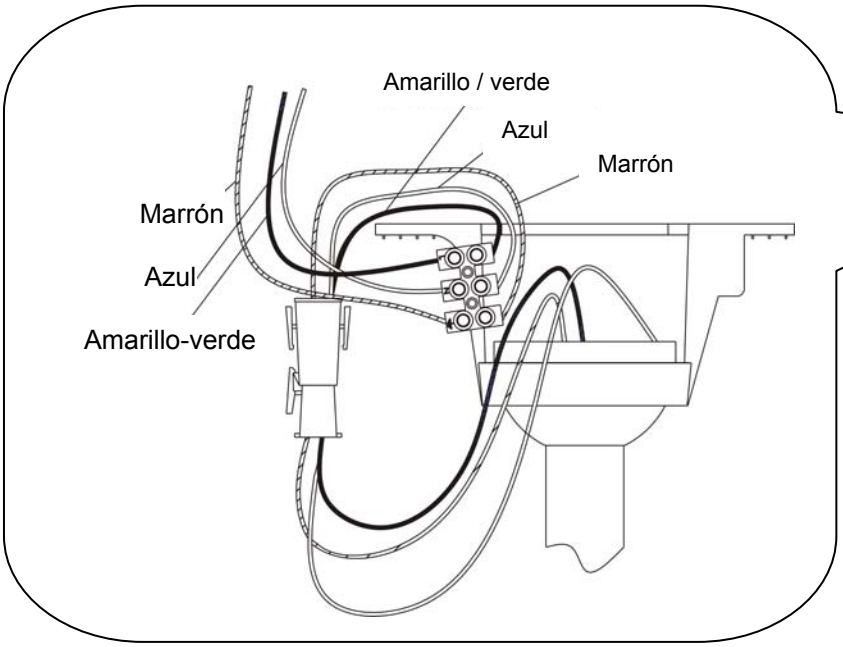

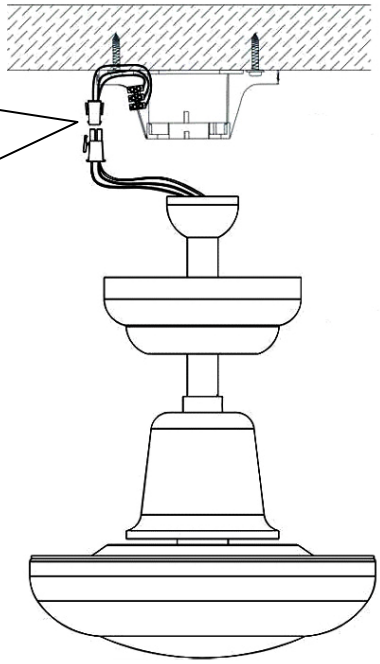

Realice las siguientes conexiones, utilizando el bloque de terminales suministrado

a- MARRÓN (L) de la caja de conexiones a MARRÓN del ventilador
b- AZUL (N) de la caja de coneciones a AZUL del ventilador
c- AMARILLO VERDE (TIERRA) de la caja de conexiones a AMARILLO VERDE DEL VENTILADOR

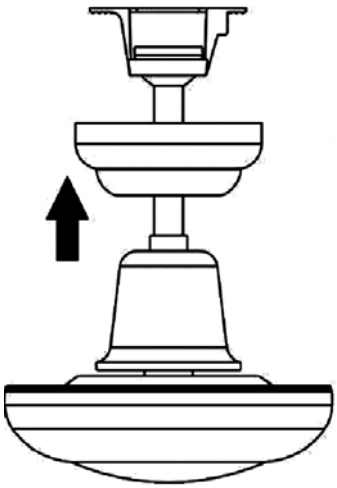

COLGAR EL VENTILADOR DEL TECHO:
1. Asegúrese de que el soporte principal del ventilador está correctamente asegurado, ya que a partir de ahora tendrá que soportar todo el peso del ventilador.
2. Introduzca el conjunto ventilador en la apertura del soporte principal del ventilador.
3. Conecte los cables (ver también capítulo "conexiones eléctricas"). Ahora, el ventilador puede ser controlado por una unidad de control de pared
4. Deslice hacia arriba la tapa para el techo y fíjela al soporte principal con los tornillos suministrados

FIJACIÓN DE LAS ASPAS DEL VENTILADOR

Introduzca las aspas en las ranuras que se encuentran al lado del motor y haga coincidir los orificios de las aspas con los del motor (si los orificios no coinciden, el aspa está al revés).

Introduzca los tornillos de las aspas con sus respectivas arandelas de fibra en los orificios. NO APRIETE LOS TORNILLOS ANTES DE HABER INTRODUCIDO AMBOS TORNILLOS. Haga lo mismo con las demás aspas.

Apriete los tornillos de las aspas con la fuerza suficiente para asegurar una marcha tranquila y exenta de vibraciones del ventilador.

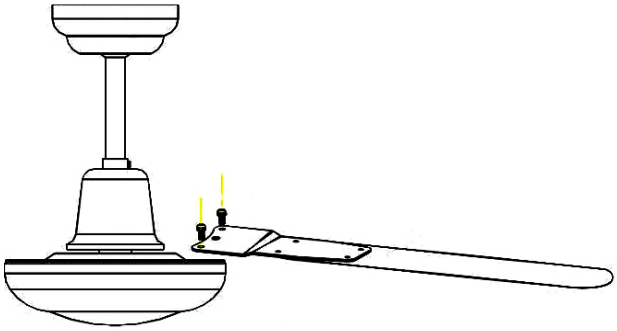

INSTALACIÓN DEL REGULADOR

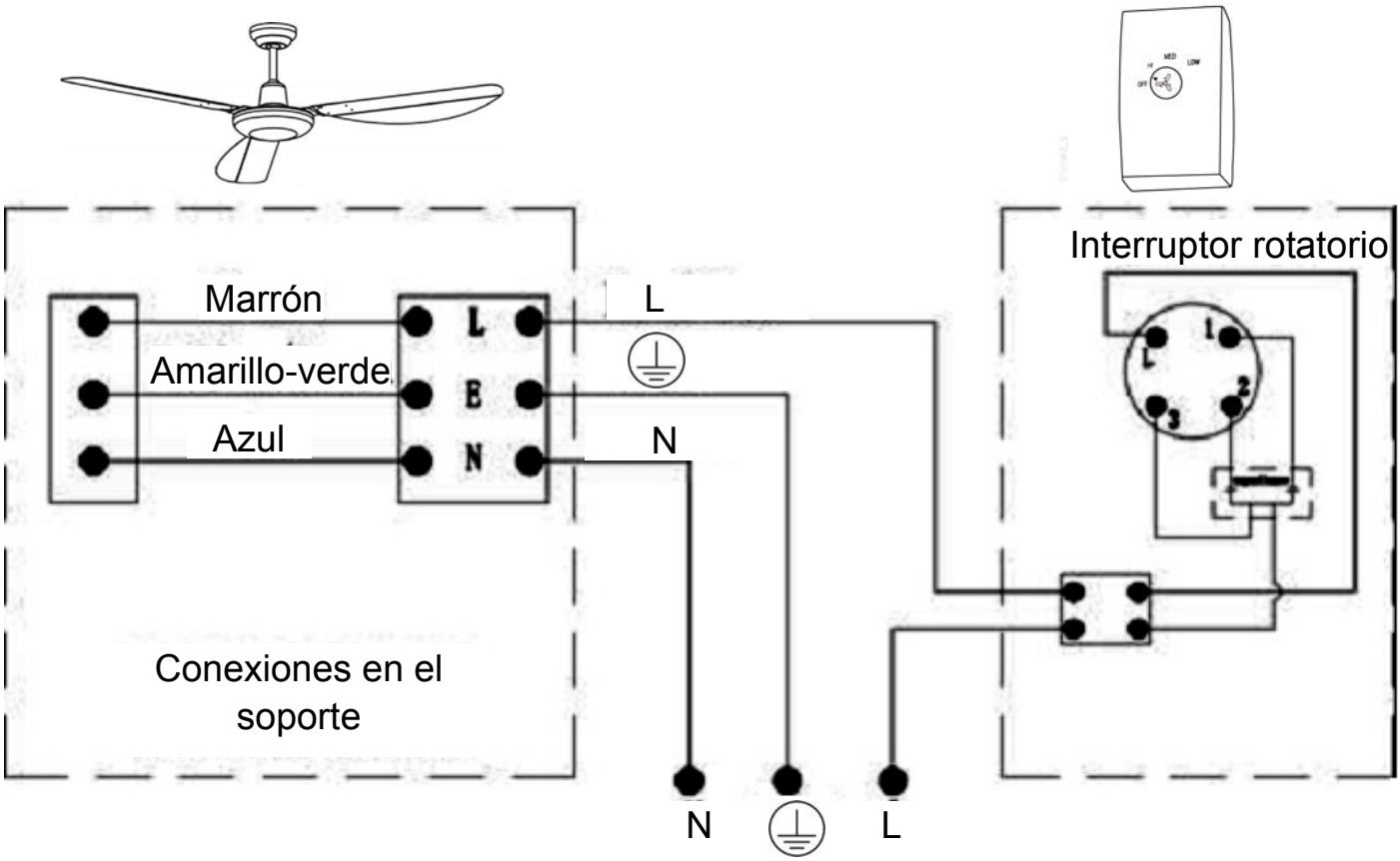

FUNCIONAMIENTO:

1. El ventilador puede ser manejado mediante un control remoto (si hay uno instalado), pudiendo elegir entre tres diferentes velocidades. También puede ajustar la intensidad de la luz mediante un dimmer,
que ajusta automáticamente la intensidad de la luz al nivel que había antes de ser apagada (para el manejo del transmisor con control remoto, por favor consulte la página 8).
2. Si en lugar de un control remoto inalámbrico se utiliza un control instalado en la pared, consultar las instrucciones de manejo suministradas con el control de pared. La mayoría permiten elegir entre tres velocidades y ajustar la intensidad de la luz.

CUIDADOS Y LIMPIEZA

El único mantenimiento que exige su nuevo ventilador de techo es una limpieza periódica. Para no rallar las superficies del ventilador, utilice exclusivamente un cepillo blando o un paño exento de fibras. NO UTILICE AGUA, ya que podría dañar el motor o las aspas de madera y/o recibir una descarga eléctrica. NOTA: Para prevenir ruidos procedentes del ventilador, controle periódicamente si los tornillos de las aspas están correctamente apretados. Esto es especialmente importante en zonas climáticas con temperaturas y humedad relativa elevadas en los ventiladores con las aspas pintadas o muy brillantes. NOTA: Al sacar el polvo, tenga cuidado de que las aspas no se doblen: no aplique presión sobre las mismas.

Si constatara cualquier anomalía en el funcionamiento de su ventilador, proceda de la siguiente manera:

REPARACIÓN DE FALLOS

¡ATENCIÓN! Desconecte la alimentación eléctrica del ventilador antes de realizar cualquiera de las siguientes operaciones.

1. El ventilador no se pone en marcha: controle los interruptores principales y secundarios y/o los fusibles. Controle los cables de alimentación del ventilador. Asegúrese de que el interruptor "Avance/marcha atrás" está en una u otra posición, es decir, que no se encuentra entre las dos Posiciones.
2. El ventilador hace ruido: controle si todos los tornillos de a caja del motor están correctamente apretados (¡pero no excesivamente!). Asegúrese de que los tornillos de fijación de las aspas están correctamente apretados. Si el ventilador tiene iluminación, controle si la(s) pantalla(s) de cristal y la(s) bombilla(s) de la(s) lámpara(s) están correctamente apretadas. Controle también si el ventilador está correctamente fijado al gancho del techo y no produce vibraciones en el mismo.
3. Si el ventilador vibra: controle si todas las aspas están correctamente atornilladas al motor. Asegúrese de que la luz y sus accesorios están firmemente fijados. Una pequeña desviación de la distancia entre los extremos de las diferentes aspas puede causar vibraciones del ventilador. Si las distancias entre los extremos de las aspas no son iguales, afloje uno a uno los tornillos de fijación al motor y ajuste las aspas de tal modo, que las distancias entre sus respectivos extremos sea igual. Un intercambio de aspas adyacentes puede redistribuir las masas y mejorar el funcionamiento del ventilador.

PRECAUZIONI ● ITALIANO ●

ISTRUZIONI GENERALI PER L'INSTALLAZIONE E L'USO

PRECAUZIONI IMPORTANTI:

1. Per garantire una corretta installazione leggere attentamente le istruzioni e guardare i disegni prima di iniziare.
2. Per evitare il rischio di scosse elettriche togliere l'alimentazione elettrica prima di collegare i cavi.

Tutte le connessioni elettriche devono essere realizzate in conformità con i regolamenti locali le Ordinanze e/o i regolamenti nazionali. In caso di dubbi sulla modalità di installazione di un apparecchio elettrico, chiedere assistenza a un elettricista qualificato e autorizzato e a un técnico in grado di verificare la tenuta dei supporti a soffitto e la corretta installazione e connessione.

3. Accertarsi di montare la ventola in un punto in cui le pale, girando, non possano entrare in contatto con altri oggetti. Le pale devono trovarsi a un'altezza di almeno 2,10 metri dal pavimento quando la ventola è in funzione.
4. Se possibile, montare la ventola su una trave del soffitto: la trave deve essere in grado di

Sostenere il movimento e il peso della ventola. Se la ventola sarà montata su una scatola di distribuzione a soffitto, è necessaria una scatola ottagonale di METALLO di 10 x 5,5 cm di profondità, con approvazione UL per la sicurezza come "supporto per ventola". La scatola e i relativi accessori di supporto devono essere in grado di sostenere il peso della ventola in Movimento (almeno 16 kg). La scatola non deve poter girare o muoversi. NON USARE SCATOLE DI PLASTICA. Per l'installazione su soffitti di cemento chiedere assistenza al personale qualificato.

5. Le pale devono essere montate dopo che l'alloggiamento del motore sia stato appeso in posizione. Per proteggere l'alloggiamento del motore, tenerlo nel cartone finché non sia pronto per essere installato. In caso di installazione di più ventole, assicurarsi di non mischiare i componenti.
6. Dopo aver effettuato le connessioni elettriche, i conduttori con impiombatura devono essere girati verso l'alto e inseriti con cura nella scatola di distribuzione. I cavi devono essere tenuti separati Dal conduttore di terra, e il conduttore di terra del dispositivo deve stare sul lato opposto della scatola rispetto al filo caldo.
7. Gli schemi elettrici sono raffigurati solo come riferimento.I dispositivi di illuminazione non forniti in dotazione con la ventola devono avere l'approvazione UL ed essere installati secondo lerelative istruzioni.
8. Una volta completata l'installazione della ventola, assicurarsi che tutte le connessioni siano ben salde per evitare che la ventola cada provocando danni o lesioni.
9. La ventola può essere messa in funzione subito dopo l'installazione. I cuscinetti sono adeguatamente ingrassati in modo che, in condizioni d'uso normale, non sia necessaria un'ulteriore lubrificazione.
10. Spegnere e fermare la ventola prima di cambiare la direzione di rotazione.

IMPORTANTI PRECAUZIONI PER LA SICUREZZA

Grazie per aver acquistato una ventola da soffitto FARO. Avete scelto il prodotto migliore! Questa ventola è stata progettata per durare negli anni e offrire le massime prestazioni.

AVVERTENZE:

- Escludere la corrente staccando il fusibile o direttamente dal quadro elettrico prima di installare la ventola e/o la lampada.
- Per ridurre il rischio di incendi, scosse elettriche o danni personali, montare solo su una scatola di distribuzione approvata come supporto per ventole.
- Se si sceglie il comando a parete, usare un dispositivo di controllo della velocità appositamente progettato per le ventole a soffitto, al fine di evitare rischi di incendi, scosse elettriche o danni personali.
- Per ridurre il rischio di danni personali, non piegare i supporti delle pale durante l'installazione, il bilanciamento o la pulizia della ventola. Non inserire corpi estranei tra le pale in rotazione.

NOTA:

Le precauzioni, le avvertenze e le istruzioni importanti riportate in questo manuale non coprono tutte le possibili condizioni e situazioni di pericolo. È necessario anche l'uso del buon senso e della dovuta attenzione da parte di chi si occupa dell'installazione, della manutenzione e dell'uso della ventola.

STRUMENTI E MATERIALI NECESSARI

- Cacciavite a stella
- Cacciavite piatto
- Chiave inglese o pinze
- Scala a pioli
- Tagliafili
- Dispositivi elettrici richiesti dai regolamenti locali

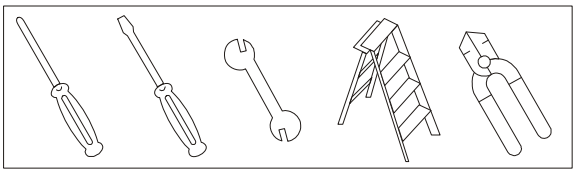

DISIMBALLAGGIO DELLA VENTOLA

A. Aprire la confezione e verificare il contenuto. Non buttare la scatola: in caso di sostituzione o riparazione in garanzia la ventola deve essere restituita nella confezione originale. Togliere dalla confezione tutte le parti e i componenti. Non appoggiare l'alloggiamento del motore su un lato onde evitare di piegarlo o danneggiarlo.

B. Esaminare tutte le parti.

PREPARAZIONE:

Assicurarsi di avere tutti le parti prima di iniziare l'installazione. Controllare attentamente l'imballaggio in caso di parti mancanti. Disimballare il motore. Per evitare danni, assemblare il motore su una superficie morbida o sulla spugna usata per l'imballaggio.
Non appoggiare la ventola su di un lato per non provocare uno spostamento del motore.

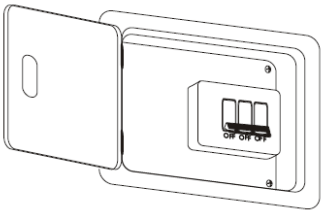

INSTALLAZIONE DEL SUPPORTO A SOFFITTO:

Attenzione:
Al fine di evitare il rischio di scosse elettriche, escludere la corrente dal quadro elettrico prima di iniziare il cablaggio. Le connessioni devono essere effettuate in conformità con i regolamenti nazionali e locali sugli impianti elettrici. La ventola a soffitto deve essere collegata a terra per evitare il rischio di scosse elettriche.

1. Scegliere il punto in cui montare la ventola, assicurandosi di rispettare la distanza minima necessaria Da pareti e altri oggetti. Se si monta la ventola su una trave, accertarsi che questa sia solida e di dimensioni tali da poter sostenere almeno 16 kg di peso.
2.Montare una scatola di distribuzione con marchio UL adatta come supporto per ventole, seguendo le relative istruzioni. La scatola di distribuzione deve essere in grado di sostenere un peso di almeno 16 kg.
3. Fissare la staffa di supporto alla scatola di distribuzione usando 2 viti per legno fornite in dotazione con la scatola di distribuzione.

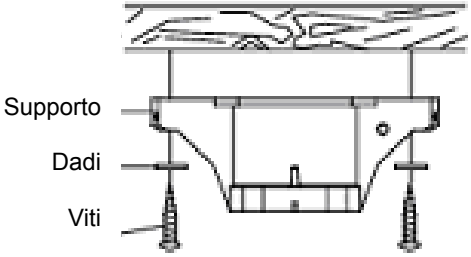

CONNESSIONI ELETTRICHE

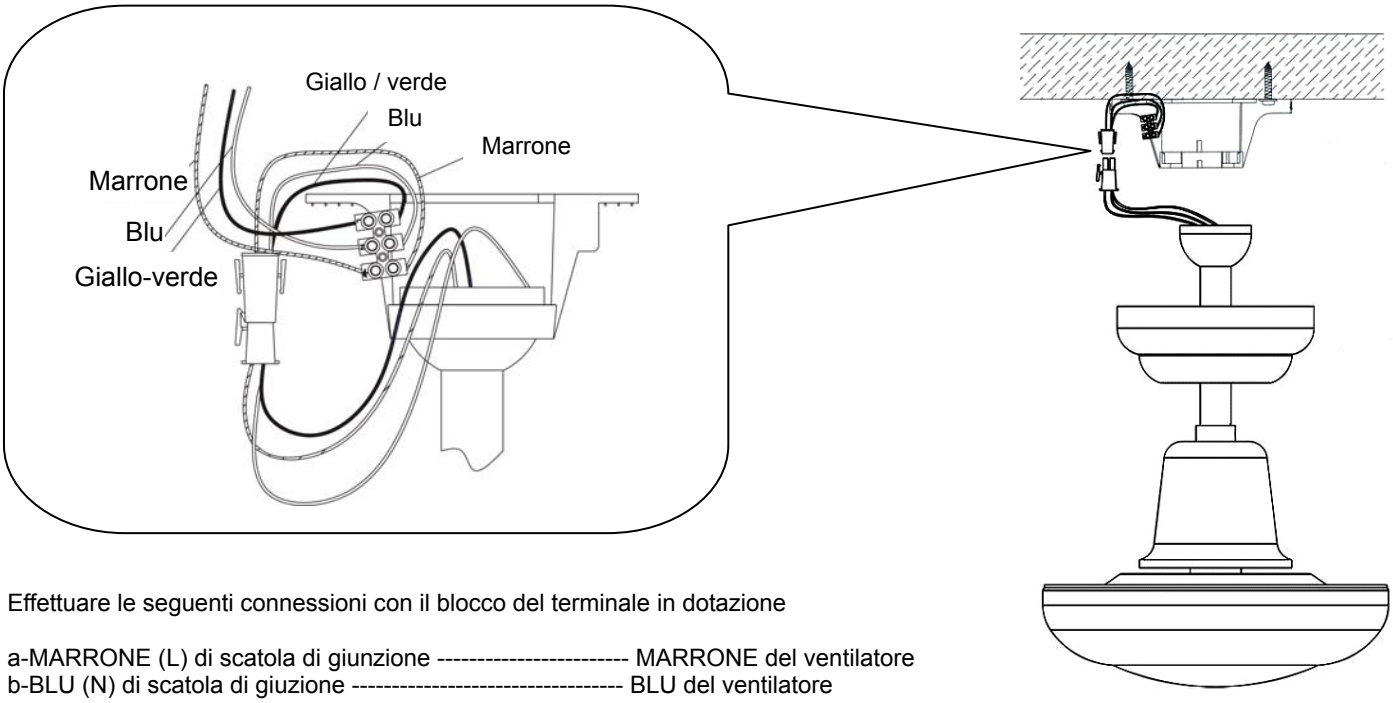

Effettuare le seguenti connessioni con il blocco del terminale in dotazione

a-MARRONE (L) di scatola di giunzione ---------- MARRONE del ventilatore
b-BLU (N) di scatola di giuzione ---------- BLU del ventilatore
c-GIALLO VERDE (GND) della scatola di giunzione ------- GIALLO VERDE del ventilatore

INSTALLAZIONE DELLA VENTOLA

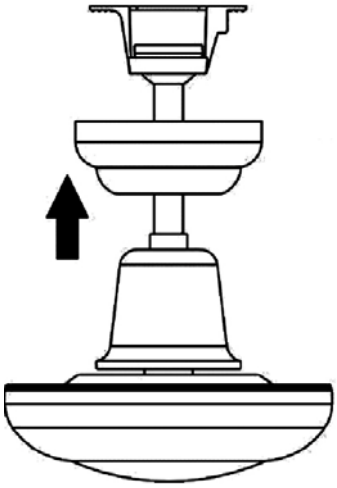

APPENDERE LA VENTOLA:
1 Assicurarsi che la staffa di supporto sia ben salda: dovrà ora sostenere tutto il peso della ventola.
2 Sollevare l'insieme di ventola/asta/semisfera e inserirlo nell'apertura della staffa di supporto. NOTA: la sporgenza dell'apertura della staffa di supporto deve inserirsi nella scanalatura presente sulla semisfera
3 Collegare i cavi (si veda il capitolo “Connessioni elettriche”). La ventola può essere azionata con un comando a parete OPPURE con il telecomando in dotazione.
4 Far scorrere la calotta in alto e fissarla alla staffa di supporto con le viti in dotazione DOPO aver completato tutte le connessioni elettriche.

FISSARE LE PALE:
1- togliere il cappuccino delle viti.
2- Inserire le pale nelle scanalature sul lato del motore della ventola e allineare i fori delle pale con i fori del motore. (Se i fori non si possono allineare significa che le pale sono al contrario.)
3- Inserire le viti delle pale con le rondelle in fibra in ogni foro. SERRARLE SOLO DOPO AVERLE INSERITE ENTRAMBE. Ripetere l'operazione per ogni pala.
4- Serrare bene tutte le viti delle pale per garantire la sicurezza e la stabilità della ventola.
5- mettere il cappuchio

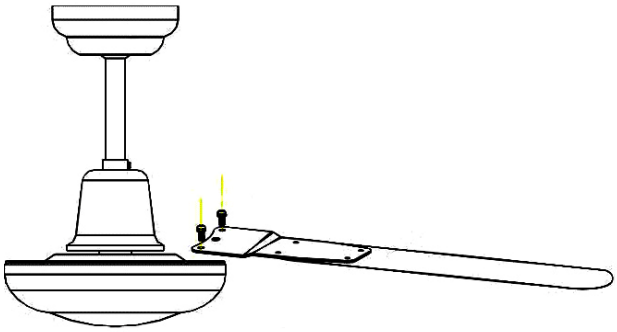

INSTALLAZIONE DEL REGOLATORE

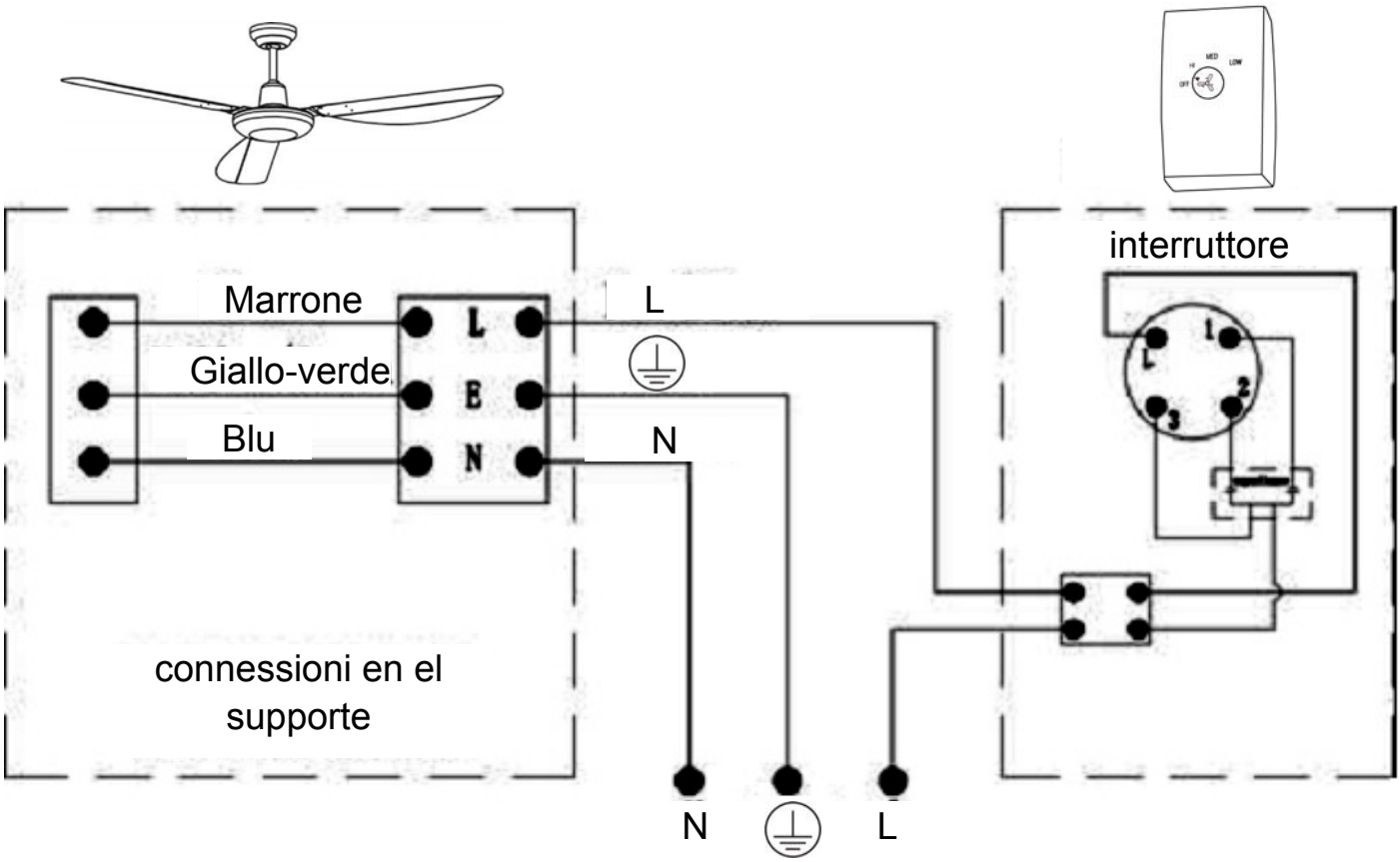

FUNZIONAMENTO
1 La ventola può essere controllata dal telecomando (se installato), che offre tre diverse velocità e il controllo dell'intensità della luce, con funzione di memorizzazione dell'ultimo valore impostato.
2 Se al posto del telecomando si usa il comando a parete, seguire le istruzioni del dispositivo di comando a parete. La maggior parte è a 3 velocità con variatore di luminosità.

PULIZIA E MANUTENZIONE
La pulizia periodica della ventola a soffitto è pressoché l'unica operazione di manutenzione necessaria. Usare esclusivamente una spazzola morbida o un panno privo di filaccia per evitare di graffiare la finitura. NON usare acqua per la pulizia, perché potrebbe danneggiare il motore o le pale in legno e/o creare il rischio di scossa elettrica.
NOTA: Periodicamente potrebbe essere necessario controllare ed eventualmente stringere le viti delle pale per evitare ronzii o rumori durante il funzionamento, soprattutto se l'unità è installata in ambienti con forti escursioni termiche o di umidità, o se le pale sono verniciate o con finitura lucida.
NOTA: Nello spolverare le pale, sorreggerle per evitare che si pieghino: non esercitare pressione sulle pale. In caso di difetti nel funzionamento della ventola, verificare i seguenti punti:

RISOLUZIONE DEI PROBLEMI - IN CASO DI DIFFICOLTÀ
ATTENZIONE: Escludere l'alimentazione prima di effettuare i seguenti controlli.
1. Se la ventola non parte: Controllare il quadro elettrico generale e il circuito di derivazione e/o i fusibili.
Controllare i cavi di connessione della ventola. Accertarsi che l'invertitore di rotazione non sia in posizione intermedia.
2. Se la ventola è rumorosa: Accertarsi che tutte le viti dell'alloggiamento del motore siano ben strette
(ma non eccessivamente). Verificare che tutte le viti delle pale siano ben strette al motore. Assicurarsi che il paralume sia ben fissato e che la lampadina sia correttamente in posizione (se presente). Controllare che la calotta sia saldamente fissata alla staffa di supporto e che non crei vibrazioni con il soffitto.
3. Se la ventola vacilla: Controllare che tutte le pale siano ben strette al motore. Assicurarsi che la lampadina sia salda e che il paralume sia agganciato correttamente. Il tremolio può essere causato dalla più piccola variazione di distanza tra le pale: se la distanza tra le singole pale non è uguale, allentare le viti che collegano le pale al motore e regolare le distanze in modo uniforme. Scambiando la posizione delle pale è possibile ridistribuire i pesi e migliorare il funzionamento.

PRÉCAUTIONS ● FRANÇAIS ●

INSTALLATION GENERALE & MODE D'EMPLOI
VENTILATEURS DE PLAFOND
MISES EN GARDE IMPORTANTES :
1. Pour assurer une pose optimale, veuillez lire attentivement le mode d'emploi et consulter les graphiques avant de commencer.
2. Pour éviter une électrocution éventuelle, vérifiez que le courant électrique est coupé au niveau du boîtier disjoncteur avant le câblage. Tous les raccordements électriques doivent être effectués selon les codes et les normes locales et/ou le Code Electrique National. Si vous ne vous sentez pas à l'aise avec les méthodes d'installation de câblage et de produits électriques, demandez les services d'un électricien qualifié et agréé ainsi qu'une personne qui peut vérifier la résistance des éléments de soutien du plafond et réaliser l'installation(s) et les raccordements appropriés.
3. Vérifiez que l'emplacement destiné à la pose a un dégagement suffisant pour que les pales du ventilateur ne rentren t pas en contact avec un objet. Les pales doivent être à une distance minimale de 2 mètres du sol lorsqu'il est en fonctionnement.
4. Si possible, montez le ventilateur de plafond sur une solive qui doit pouvoir supporter le mouvement et le poids du ventilateur en fonctionnement. Si le ventilateur est monté sur un boîtier extérieur octogonal de 10 cm x 8 cm (environ) en METAL approuvé par l'UL et figurant sur la liste des 'supports adaptés aux ventilateurs'. Ce boîtier et ses éléments de soutien doivent pouvoir supporter le poids en mouvement du ventilateur (environ 16 kg). Le boîtier ne doit pas pivoter ou se desserrer. L'installation sur un plafond en béton doit être effectuée par du personnel qualifié.
5. Les pales seront fixées une fois que le boîtier du moteur aura été suspendu et mis en place. Afin de protéger la finition du boîtier du moteur, il doit être conservé dans son carton d'emballage jusqu'au moment de son installation. Si vous installez plus d'un ventilateur, vérifiez que vous ne mélangez pas les ventilateurs entre eux.
6. Après avoir opéré les raccordements électriques, les conducteurs de mise à la terre épissés doivent être tournés vers le haut et insérés soigneusement dans la boîte de prise de courant.
7. Les diagrammes électriques sont indiqués à titre de référence uniquement. Les kits d'éclairage qui ne sont pas livrés avec le ventilateur doivent être approuvés par l'UL et installés selon les instructions d'installation du kit d'éclairage.
8. Une fois la pose du ventilateur terminée, vérifiez que tous les raccordements sont correctement fixés pour empêcher la chute du ventilateur et/ou causer des dommages et des blessures.
9. Le ventilateur peut être opéré immédiatement après l'installation. Les roulements ont été suffisamment graissés pour que, dans des conditions normales, aucune lubrification ne soit nécessaire.
10. Le ventilateur doit être mis hors tension et arrêter avant d'inverser le sens de ventilation.

CONSIGNES DE SECURITE IMPORTANTES
AVERTISSEMENT :
- Coupez le courant en enlevant les fusibles ou en coupant le disjoncteur avant d'installer le ventilateur et/ou un éclairage supplémentaire.
- Pour réduire le risqu e d'incendie, d'électrocution ou de blessures sur personne, ne montez le ventilateur que sur un boîtier externe marqué 'convient au support de ventilateurs'.
- Si vous optez pour une commande murale, utilisez un dispositif de contrôle de vitesse destiné à l'utilisation de ventilateurs de plafond afin de réduire le risque d'incendie, d'électrocution ou de blessures sur personne. NE PAS UTILISER UN SIMPLE VARIATEUR DE LUMIERE A INCANDESCENCE OU UN DISPOSITIF DE CONTROLE DE VITESSE A SEMI-CONDUCTEURS.
- Pour réduire le risque de blessures sur personne, ne tordez pas les supports de pales en les installant, en équilibrant les pales ou en nettoyant le ventilateur. N'insérez aucun objet entre les pales rotatives du ventilateur.

NOTE : Les précautions, mises en garde et consignes importantes contenues dans ce manuel ne sont pas destinées à couvrir toutes les conditions et situations qu'il est possible de rencontrer. Il faut bien comprendre que le bon sens, la prudence et l'attention sont des notions qui ne peuvent être comprises dans cet appareil. Ces notions doivent être utilisées par la(les) personne(s) qui installent, entretiennent et utilisent cet appareil.

OUTILS ET MATERIEL REQUIS

- Tournevis
- Tournevis plat
- Clé ou pince
- Echelle
- Pince coupante
- Câblage comme requis par le code de l'électricité

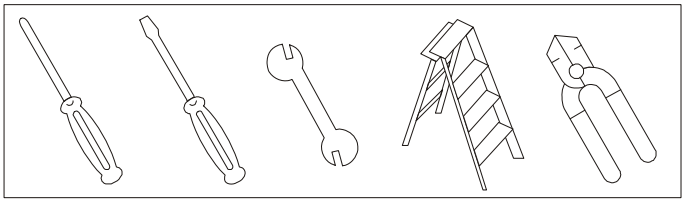

DEBALLAGE DU VENTILATEUR

A. Videz votre carton d'emballage et vérifiez le contenu. Ne jetez pas le carton. Si la garantie de remplacement ou de réparation est nécessaire, le ventilateur doit être renvoyé dans son carton d'emballage d'origine. Enlevez toutes les pièces et le matériel. Ne laissez pas le boîtier du moteur en position latérale car la partie décorative peut être pliée ou endommagée.

B. Examinez toutes les pièces.

PREPARATION :

Vérifiez qu'il ne manque aucune pièce avant de commencer l'installation. Recherchez les pièces manquantes éventuelles dans les encarts de mousse. Sortez le moteur du carton d'emballage. Pour éviter de rayer la finition, assemblez le moteur sur une surface douce matelassée ou utilisez la mousse du boîtier moteur.

Ne posez pas le ventilateur sur le côté pour ne pas détériorer la finition décorative.

POSE DES SUPPORTS DE MONTAGE :

Attention: Pour éviter un risque d'électrocution, assurez-vous que l'électricité est coupée au niveau du disjoncteur avant d'effectuer les raccordements. Tous les raccordements électriques doivent être conformes aux Normes électriques locales et nationales et le ventilateur de plafond doit être mis à la terre comme mesure de précaution contre un éventuel choc électrique.

1 Localiser l'emplacement des solives où le ventilateur sera monté et vérifiez que cet emplacement répond au dégagement minimum de sécurité. Les solives en bois doivent être sûres et de taille adéquate pour supporter une charge de près de 16 kg.

2 Si elle n'existe pas encore, montez une boîte de prise de courant approuvée par l'UL et marquée 'convient au support de ventilateurs' et suivez les instructions fournies avec la boîte. Elle doit être capable de supporter un poids minimum d'environ 16 kg.

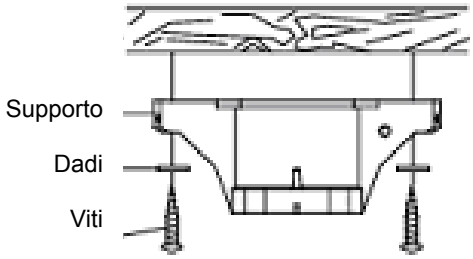

3 Fixez les supports de suspension à la boîte de prise de courant à l'aide des 2 vis fournies avec la boîte

RACCORDEMENTS ELECTRIQUES

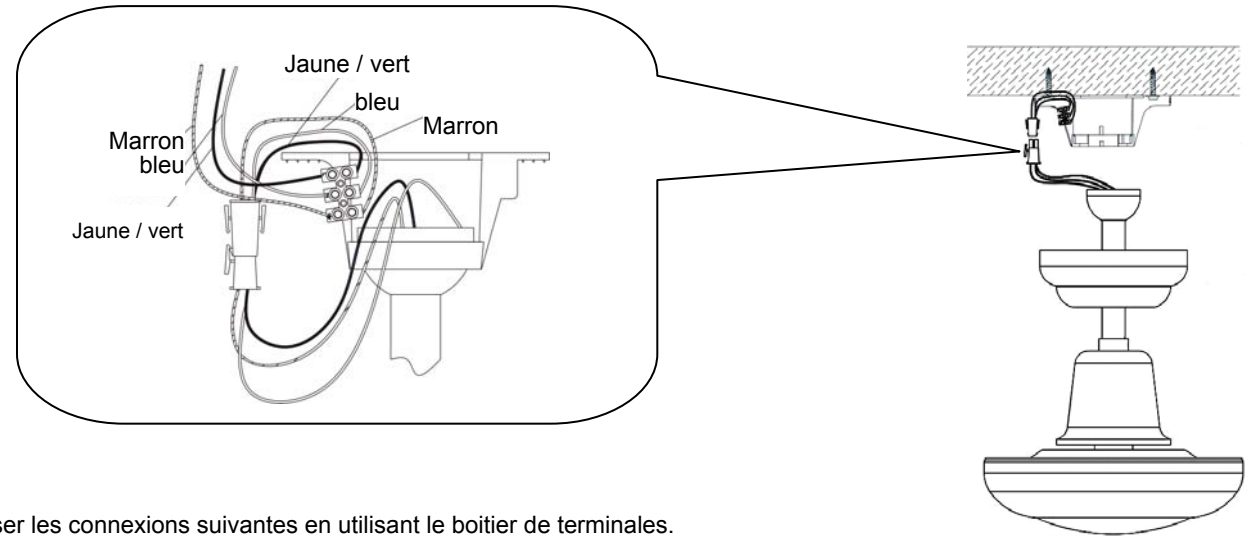

Realiser les connexions suivantes en utilisant le boitier de terminales.

a- MARRON (L) du boitier de conexión ouvec MARRON du ventilateur

b- BLEU (N) du boitier de conexión ouvec BLEU du ventilateur

c- JAUNE VERD (TERRE) du boitier de conexión ouvec JAUNE VERD du ventilateur

POSE DU VENTILATEUR

Fixation de la tige de montage, de la plaque de fixation et du cache embase (fig. 2)

SUSPENSION DU VENTILATEUR

1. Vérifiez que vos supports de montage sont correctement fixés. Tout le poids du ventilateur sera suspendu à ces supports.
2. Soulevez le montage ventilateur/tige/rotule vers l'ouverture du support de suspension. NOTE: La patte en face du support de suspension doit rentrer dans la rainure de la rotule
3. Effectuez les raccordements des fils (consulter la section « Raccordements électriques »). Le ventilateur peut fonctionner à partir d'un boîtier de commande mural OU avec la télécommande fournie.
4. Installez la plaque de fixation et attachez au support de suspension avec les vis fournies APRES avoir effectué tous les raccordements électriques.

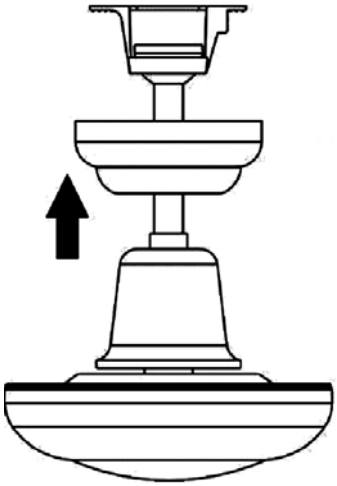

FIXATION DES PALES

1. Insérez les pales dans les emplacements à l'intérieur du moteur du ventilateur et alignez les trous des pales avec les trous du moteur. (Si les trous ne sont pas alignés, les pales sont à l'envers).
2. Placez les vis des pales dans chaque trou à l'aide des rondelles. NE PAS VISSER TANT QUE LES DEUX VIS NE SONT PAS PLACEES. Répétez l'opération pour les autres pales.
3. Vissez solidement et de façon uniforme les vis des pales pour assurer un fonctionnement silencieux et sans tremblement de votre ventilateur

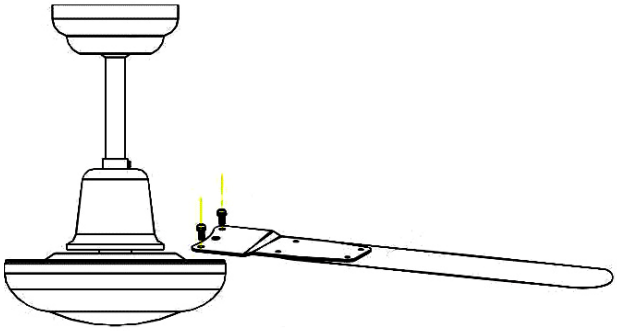

INSTALLATION DU RÉGULATEUR

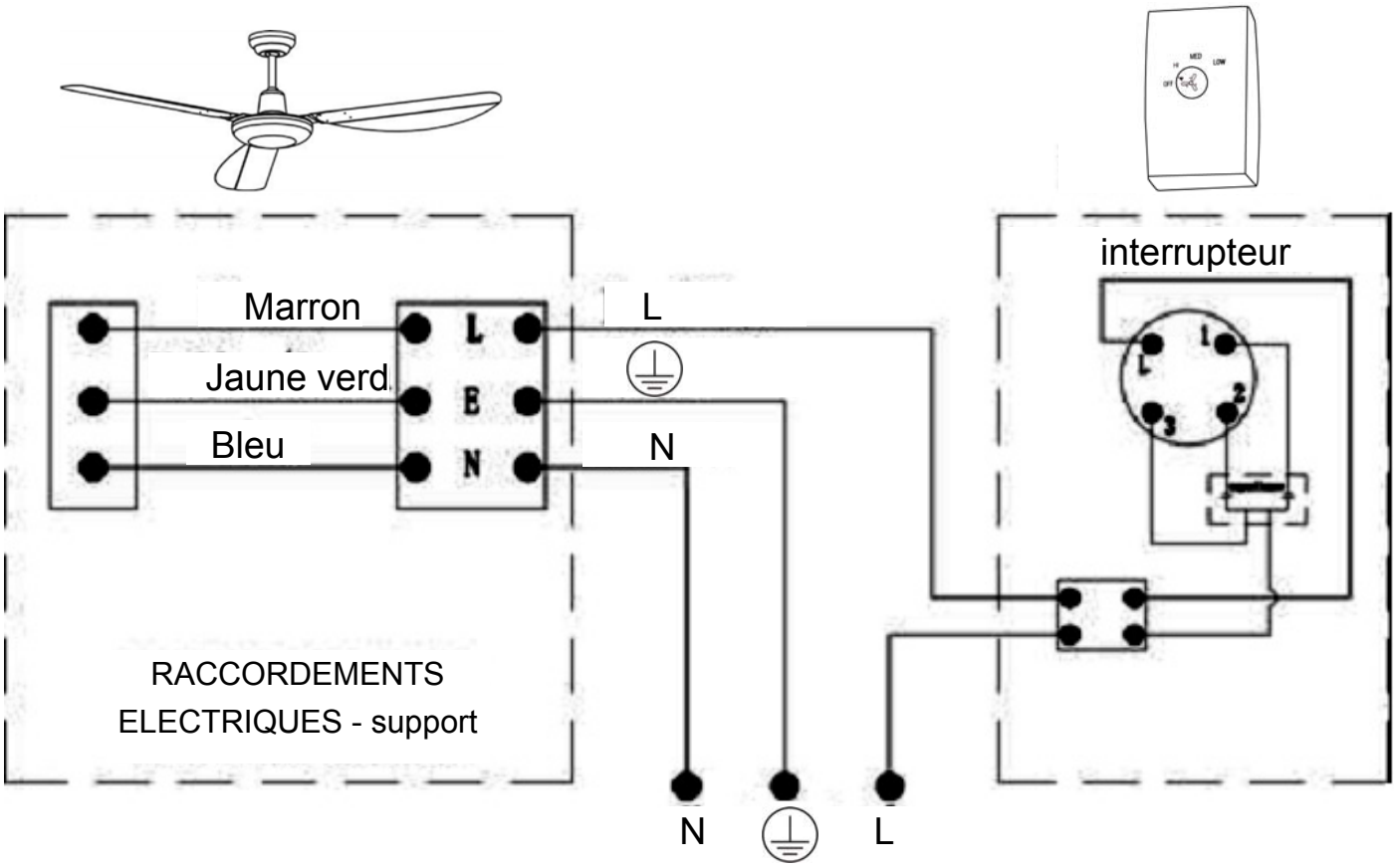

MAINTENANCE ET NETTOYAGE

Un nettoyage régulier de votre ventilateur est la seule maintenance requise. N'utilisez qu'une brosse à poils souples ou un linge moelleux pour éviter de rayer la surface. NE PAS utiliser d'eau pour nettoyer votre ventilateur car cela peut endommager le moteur ou les pales en bois et/ou créer un risque d'électrocution.

NOTE: Il est peut-être utile de resserrer de temps en temps les vis des pales pour ne pas entendre de bourdonnement ou de cliquetis pendant le fonctionnement. C'est notamment le cas lorsque le climat supporte des variations de température et d'humidité importantes et lorsque les pales du ventilateur sont peintes ou très brillantes.

NOTE: Lorsque vous dépoussiérez les pales, vous devez les soutenir pour éviter qu'elles se tordent. N'appliquez aucune pression sur les pales. Si vous constatez un défaut dans le fonctionnement de votre ventilateur, veuillez vérifier les points suivants.

DEPANNAGE EN CAS DE PROBLEME

ATTENTION : Coupez l'alimentation électrique avant d'effectuer une de ces vérifications.

1. Si le ventilateur ne démarre pas: Vérifiez le disjoncteur principal et/ou les fusibles. Vérifiez la ligne de raccordement des fils vers le ventilateur. Vérifiez que le commutateur avant/arrière est sur l'une de ces positions et non pas bloqué entre les deux.

2. Si le ventilateur est bruyant : Vérifiez et assurez-vous que toutes les vis du boîtier moteur sont bien fixées mais pas trop serrées. Vérifiez que les vis de fixation des pales sur le moteur sont bien serrées.

Vérifiez que toute la verrerie est bien fixée et que la(les) ampoule(s) sont correctement maintenues dans les fiches, si vous utilisez un kit d'éclairage. Vérifiez que la plaque de fixation est fermement fixée sur le support de suspension et ne vibre pas contre le plafond.

3 Si le ventilateur tremble: Vérifiez que toutes les pales sont fermement vissées au moteur. Vérifiez que L'éclairage est fermement fixé et que toute la verrerie et le plafonnier sont correctement installés. Le tremblement peut même être la conséquence du plus petit écart entre deux pointes de pales. Si les mesures entre une extrémité de pale et une autre ne sont pas égales, desserrez les vis qui raccordent le moteur et la pale une par une et réglez la ou les pales afin d'avoir la même distance entre deux pales. Vous pouvez échanger les pales placées côte à côte pour permettre de redistribuer la masse et assouplir le fonctionnement.

CAUTIONS ● ENGLISH ●

GENERAL INSTALLATION AND OPERATION INSTRUCTIONS

IMPORTANT SAFEGUARDS

1. To reduce the risk of electric shock, insure electricity has been turned off at the circuit breaker of fuse box before beginning.
2. All wiring must be in accordance with the National Electrical code and local electrical codes. Electrical installation should be performed by a qualified licensed electrician.
3. WARNING: To reduce the risk of electrical shock and fire, do not use this fan with any solid- state fan speed control device.
4. CAUTION: To reduce the risk of personal injury, use only the two steel screws (and lock washers) provided with the outlet boxes.
5. The fan must be mounted with a minimum of 7 feet from the trailing edge of the blades to the floor
6. Do not operate reversing switch while fan blades are in motion. Fan must be turned off and blades stopped before reversing blade direction.
7. To avoid personal injury of damage to the fan and other items, be cautions when working around or cleaning the fan
8. Do not use water or detergents when cleaning the fan or fan blades. A dry dust cloth or lightly dampened cloth will be suitable for most cleaning.
9. After making electrical connections, spliced conductors should be turned upward and pushed carefully up into outlet box. The wires should be spread apart with the grounded conductor and the equipment-grounding conductor on one side or the outlet box.
10. WARNING: To reduce the risk of personal injury, do not bend the blade brackets (also referred to as: flanges) during assembly or after installation. Do not insert objects in the path of the blades.

INSTALLATION:

Before you begin installing the fan, disconnect the power by removing fuses or turning off circuit

1. After opening top of carton, remove mounting hardware package from Styrofoam inserts. Do not discard fan carton or Styrofoam inserts, should this fan be returned to the factory for repairs, it must be shipped in its original packaging to insure proper protection against damage that might exceed the initial cause of return.
2. Carefully check all screws, bolts on fan motor assembly to see that they are secured well.
3. CAUTION: Before proceeding, be sure to shut off electricity at main switch or circuit breaker in order to avoid electrical shock.

4. MOUNTING BRACKET INSTALLATION: Secure the mounting bracket to the wooden joist by two #10x3 wood screws and that washers provided with fan

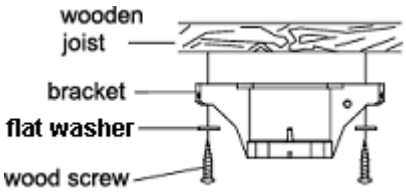

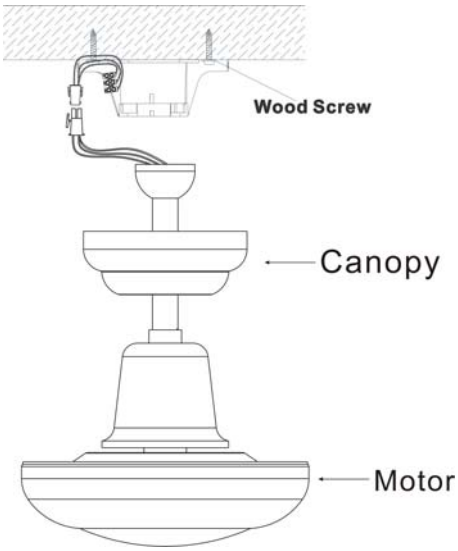

5. Connect the two plugs respectively from the motor and mounting bracket

*IMPORTANT: THE WOOD SCREW AND ITS SUPPORT MUST BE ABLE TO FULLY SUPPORT THE WEIGHT AT LEAST 100LBS.

6. WIRING-Important: If you are unfamiliar with electrical wiring, please use a qualified electrician.

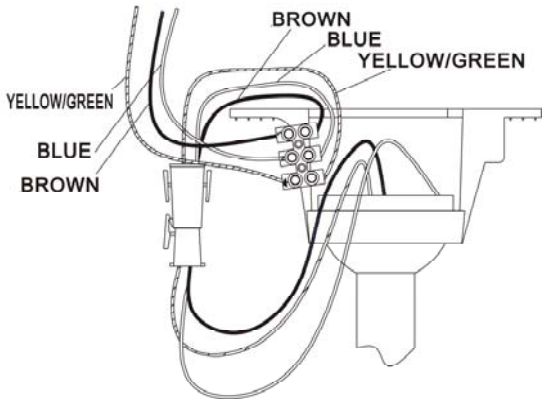

a) Connect Brown(L) wire from Outlet Box to Brown wire from fan.
b) Connect Blue(N) wire from Outlet Box to Blue wire from fan.
c) Connect Yellow/Green wire from Outlet Box to Yellow/Green wire from fan

7.Using your step ladder, lift the fan and place the half ball in the center of the mounting bracket. Turn the fan left and right slightly to make sure the slot of hanger ball is aimed into the chip of hanger bracket exactly.

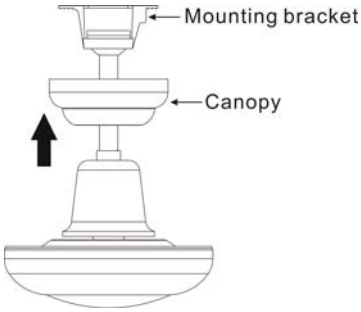

8. Slide the Canopy up into place over the ceiling mounting bracket. The two screws on the mounting bracket face should slip through the key hole slots in the canopy face. Rotate the ceiling canopy slightly to place the screw heads in the small end of the key hole slots. Tighten both screws.

9. Tighten blades to motor by using blade screws and washers. Repeat this procedure for each of the four blades.

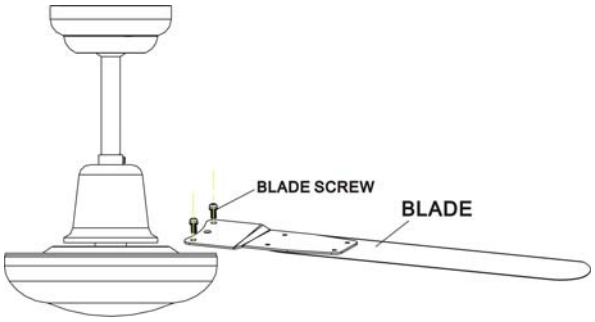

10. Installing the wall Control, make sure the wall control and receiver have all dip switches positioned exactly the same. Connecting wire.

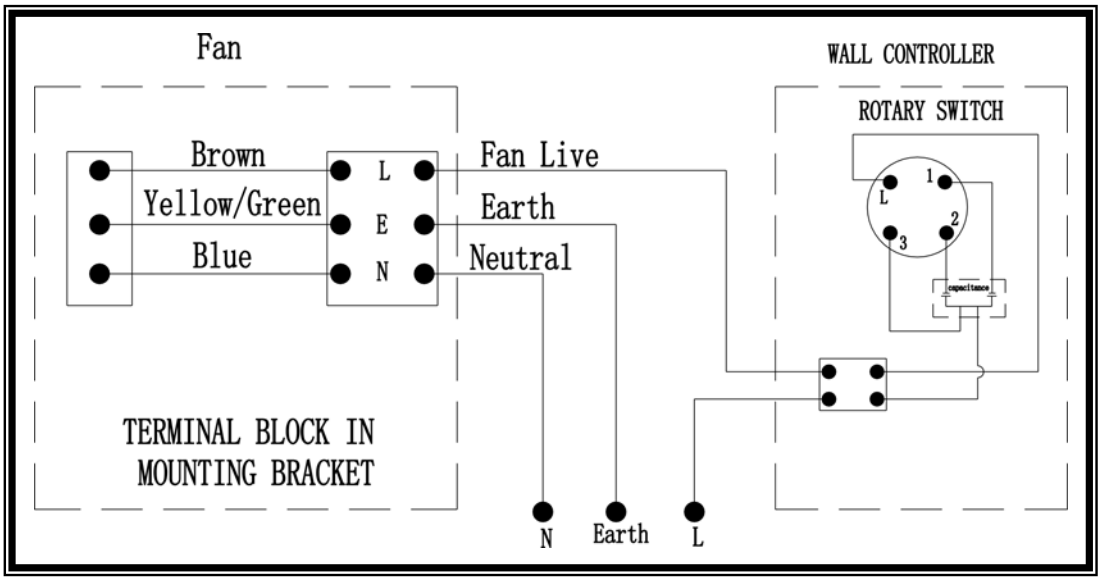

CARE AND CLEANING

Periodic cleaning of your new ceiling fan is about the only maintenance that is needed. Only use a soft brush or lint free cloth to avoid scratching the finish. NO NOT use water when cleaning your ceiling fan. It could damage the motor or the wood blades, and/or create the possibility of electrical shock.

NOTE: periodically it may be necessary to re-tighten blade screws to prevent clicking or humming sound during operation. This is especially true in climates with broad temperature and humidity ranges and the fans with painted or high gloss blades. When dusting the blades, you must support the blade to prevent bending no pressure should be applied to the blades.
If you experience any flaws in the operation of your fan, please check the following points:

TROUBLESHOOTING IN CASE OF DIFFICULTY

CAUTION: Switch off the power supply before carrying out any of these checks.
1. If will not start: Check main and branch circuit breakers and/or fuses. Check line wire connections to fan. Make sure forward/reverse switch is set to one or the other position, not stuck in between
2. If the fan is noisy: Check and make sure that all screws in motor housing are snug (but not over tight). Check that the screws securing blades to the motor are tight. Check all glassware is finger tight and that bulb are well held in the sockets, if a light kit is used. Check that the canopy is firmly attached to hanging bracket and not vibrating against ceiling.
3. If fan wobbles: Check all blades are firmly screwed into motor. Check to make sure that light is firmly attached and that all glassware and shades are fastened properly. Wobble can also result for even the smallest deviations in distance for blade tip to blade tip, if measurements from blade tip to blade tip are not equal, loosen screws connecting blade to motor one at a time and adjust blade so that distance are equal. Interchanging adjacent blades may redistribute mass and result in smoother operation.

PRECAUÇÕES • PORTUGUÊS •

INSTALAÇÃO GERAL & INSTRUÇÕES DE OPERAÇÃO

SALVAGUARDAS IMPORTANTES :
1. Para assegurar o sucesso da instalação, certifique-se que lê as instruções e revê os diagramas cuidadosamente antes de começar.
2. Para evitar um possível choque eléctrico, certifique-se que a corrente está desligada no quadro central Antes de fazer ligações. Todas as conexões eléctricas devem ser feitas de acordo com os códigos locais, portarias e / ou Código da Energia Nacional. Se não estiver familiarizado com os métodos de instalação de cablagens e produtos eléctricos, assegure os serviços de um electricista qualificado e devidamente licenciado bem como alguém que pode verificar a força das partes de suporte do tecto e que faça as adequadas instalações e conexões.
3.Certifique-se que a sua instalação, não vai permitir que as pás rotativas da ventoinha, entrem em contacto com nenhum objecto. As pás deveriam estar pelo menos a 7 pés (foot = 0.3048), ou seja a 2,1336 metros do chão quando estiver a funcionar.
4.Se possível, monte a ventoinha de tecto numa viga secundária ou numa trave. A viga secundária ou a trave deve ser capaz de suportar o movimento e o peso da ventoinha. Se a ventoinha for montada numa caixa de saída do tecto, uma caixa de metal em forma de um octógono com a medida 4” x 21/8” de profundidade, é necessária, um “UL” (Dispositivo para testar e comprovar os requisitos de segurança) como “adequado para suporte de ventoinha. A caixa e os seus membros de suporte devem ser capazes de suportar o peso de movimento da ventoinha (pelo menos 35 Lbs, (Libra de Amesterdão = 494.1 g), ou seja 17,2935 Kg. A caixa não pode funcionar solta nem pode rodar sobre si mesma. NÃO USE CAIXAS EM PLÁSTICO. A instalação num tecto em betão deve ser executada por pessoal qualificado.
5.As pás devem ser fixadas após a carcaça do motor estar suspensa e no lugar. Para proteger o seu acabamento, a carcaça do motor da ventoinha deveria ser mantido no cartão até estar pronto para ser instalado. Se estiver a fazer a instalação de mais do que uma ventoinha de tecto, certifique-se que não mistura os conjuntos de pás das ventoinhas.
6.Depois de ter feito as conexões eléctricas, os condutores de junção deveriam ser virado para cima e empurrados com cuidado para cima para a caixa de saída. Os fios deveriam ser esticados à parte com o condutor de terra e o condutor de terra do equipamento num lado da caixa de saída e o fio quente do outro lado.
7. Os diagramas eléctricos são apenas para referência: Os kits de luzes não estão embalados com a ventoinha e deveriam ser “UL” (Dispositivo para testar e comprovar os requisitos de segurança) e deveriam ser instalados de acordo com as instruções de instalação dos kits de luzes.
8. Depois da ventoinha estar completamente instalada, verifique para ter a certeza que todas as conexões estão seguras para evitar que a ventoinha caia e / ou cause danos ou ferimentos.
9.A ventoinha pode funcionar imediatamente após a instalação os rolamentos estão carregados apropriadamente com gordura para que em condições normais não seja necessária mais lubrificação.
10. A ventoinha deve ser desligada e parada, antes de se mudar a direcção de rotação.

IMPORTANTES PRECAUÇÕES DE SEGURANÇA
Avisos :
Desligue a corrente ou retirar o fusível ou ao desligar o disjuntor de circuito antes de instalar a ventoinha e / ou luz opcional.
Para reduzir o risco de incêndio, choque eléctrico ou ferimentos pessoais, monte apenas numa caixa de saída marcada com “aceitável para suporte de ventoinha”.
Se escolher um controlo de parede, use um dispositivo de controlo de velocidade concebido para ser usado com ventoinhas de tecto para reduzir o risco de incêndio, choque eléctrico ou ferimentos pessoais..
Para reduzir o risco de ferimentos pessoais, não dobre os suportes das pás quando estiver a instalar os mesmos, a balançar as pás ou a limpar a ventoinha. Não insira nenhuns objectos entre as pás rotativas da ventoinha.
Nota: As precauções importantes, as salvaguardas e as instruções que aparecem neste manual não significam que cobrem todas as possíveis condições e situações que podem ocorrer. Tem que se compreender que o senso comum, o cuidado e a atenção são factores que não podem ser construídos dentro deste produto. Estes factores devem ser fornecidos pela pessoa ou pessoas que vão fazer a instalação, que vão cuidar e operar a ventoinha.

FERRAMENTAS E MATERIAIS NECESSÁRIOS
- Chave de cruz
- Chave de fendas
- Chave de lunetas ou alicate
- Escadote
- Corta fios
- Acessórios para fios como
- requerido pelo Código de Energia

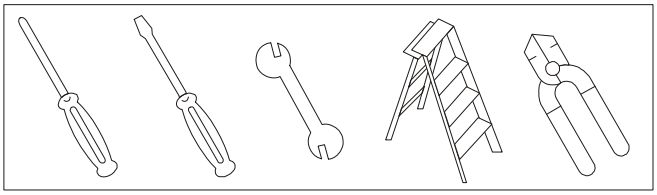

DESEMBALAR A SUA VENTOINHA
A. Desembale a sua ventoinha e verifique o conteúdo. Não deite fora a caixa de cartão. Se ao abrigo da garantia uma substituição ou uma reparação vier a ser necessária, a ventoinha tem de ser devolvida na embalagem original. Retire todas as peças. Não ponha a carcaça do motor de lado. A carcaça decorativa pode dobrar ou danificar-se.
B. Examine as peças.

PREPARAÇÃO :

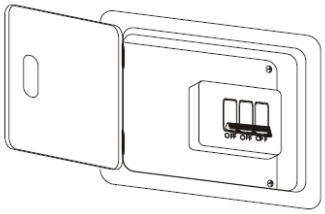

Verifique se tem todas as peças antes de começar a instalação. Verifique a espuma para ver se existem peças em falta. Retire o motor da embalagem. Para evitar danos no acabamento, monte o motor numa superfície almofadada suave ou use a espuma original dentro da caixa do motor. Não ponha a ventoinha de lado pois pode mover o motor para a carcaça decorativa.

INSTALAR O SUPORTE DE MONTAGEM :

Cuidado :

Para evitar um possível choque eléctrico, certifique-se que a corrente está desligada na caixa central antes de montar a cablagem. Toda a cablagem deve estar de acordo com os Códigos de Energia locais e nacionais e a ventoinha de tecto deve ser ligada à terra como precaução contra um possível choque eléctrico.

1 Localize a junção do tecto onde a ventoinha vier a ser montada, certificando-se que a junção está de acordo com os requisitos de afastamento mínimo da secção de salvaguarda da guia. A junção de madeira deve ser boa e de tamanho apropriado para suportar um carga de 35 Lbs, (Libra de Amesterdão = 494.1 g), ou seja 17,2935 Kg).

2 Se não estiver presente monte um “UL”(Dispositivo para testar e comprovar os requisitos de segurança) na caixa de saída marcada como “adequado para suporte da ventoinha, seguindo as Instruções providenciadas com a caixa de saída. A caixa de saída deve ser capaz de suportar um mínimo de 35 Lbs, (Libra de Amesterdão = 494.1 g), ou seja 17,2935 Kg).

3 Fixe o suporte de suspensão à caixa de saída usando 2 parafusos fornecidos com a caixa de saída

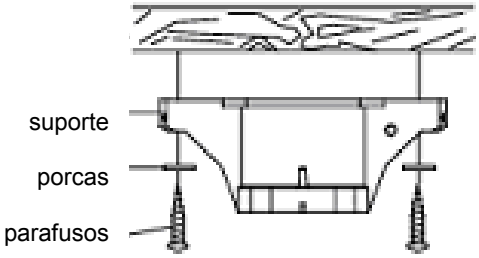

LIGAÇÕES ELÉCTRICAS

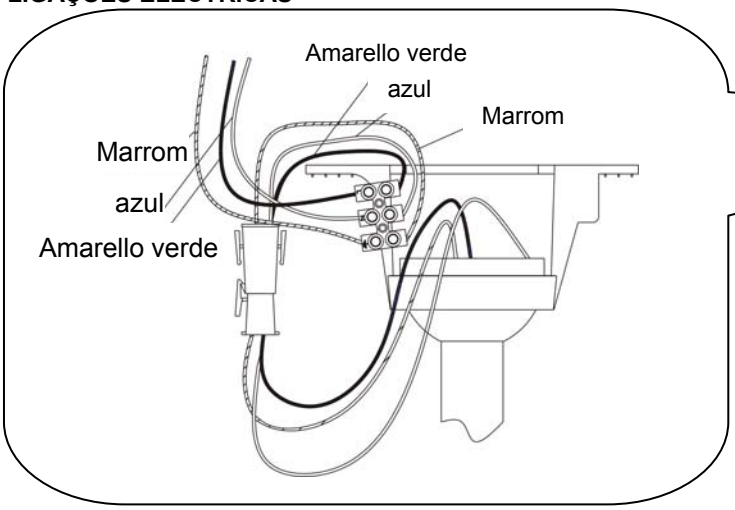

PENDURAR A VENTOINHA

1. Certifique-se que o suporte de montagem está seguro. O peso total da ventoinha fica agora pendente do mesmo.
2. Levante a ventoinha / tirante e bola de montagem até à abertura do suporte de suspensão. NOTA : A alheta da abertura do suporte de suspensão oposto deveria engatar na fenda na bola
3. Faça as conexões da cablagem (reporte-se à secção intitulada “Conexões eléctricas”). A ventoinha pode ser operado por um controlo montado na parede ou pelo controlo remoto fornecido.
4. Deslize o resguardo para cima e prenda ao suporte de suspensão com parafusos providenciados DEPOIS de todas as conexões eléctricas estarem terminadas

PRENDENDO AS PÁS :

1. Insira as pás através das fendas no lado do motor da ventoinha e alinhe os buracos das pás com os buracos do motor. (Se os buracos não alinharem é porque as pás estão viradas ao contrário).
2. Inicie os parafusos das pás com os parafusos de fibra em cada buraco. NÃO APERTE ATÉ AMBOS OS PARAFUSOS ESTAREM INICIADOS. Repita para as restantes pás.
3. Aperte todos os parafusos das pás de modo igual para assegurar uma operação sem oscilações da sua ventoinha.

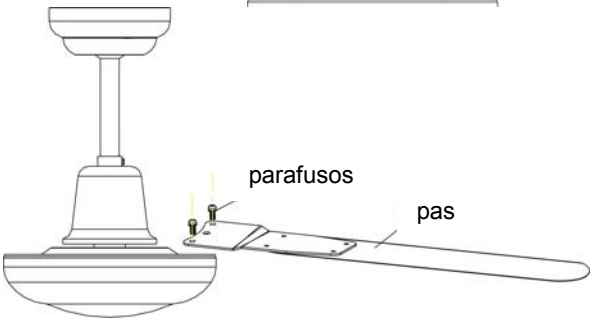

INSTALAÇÃO DO REGULADOR

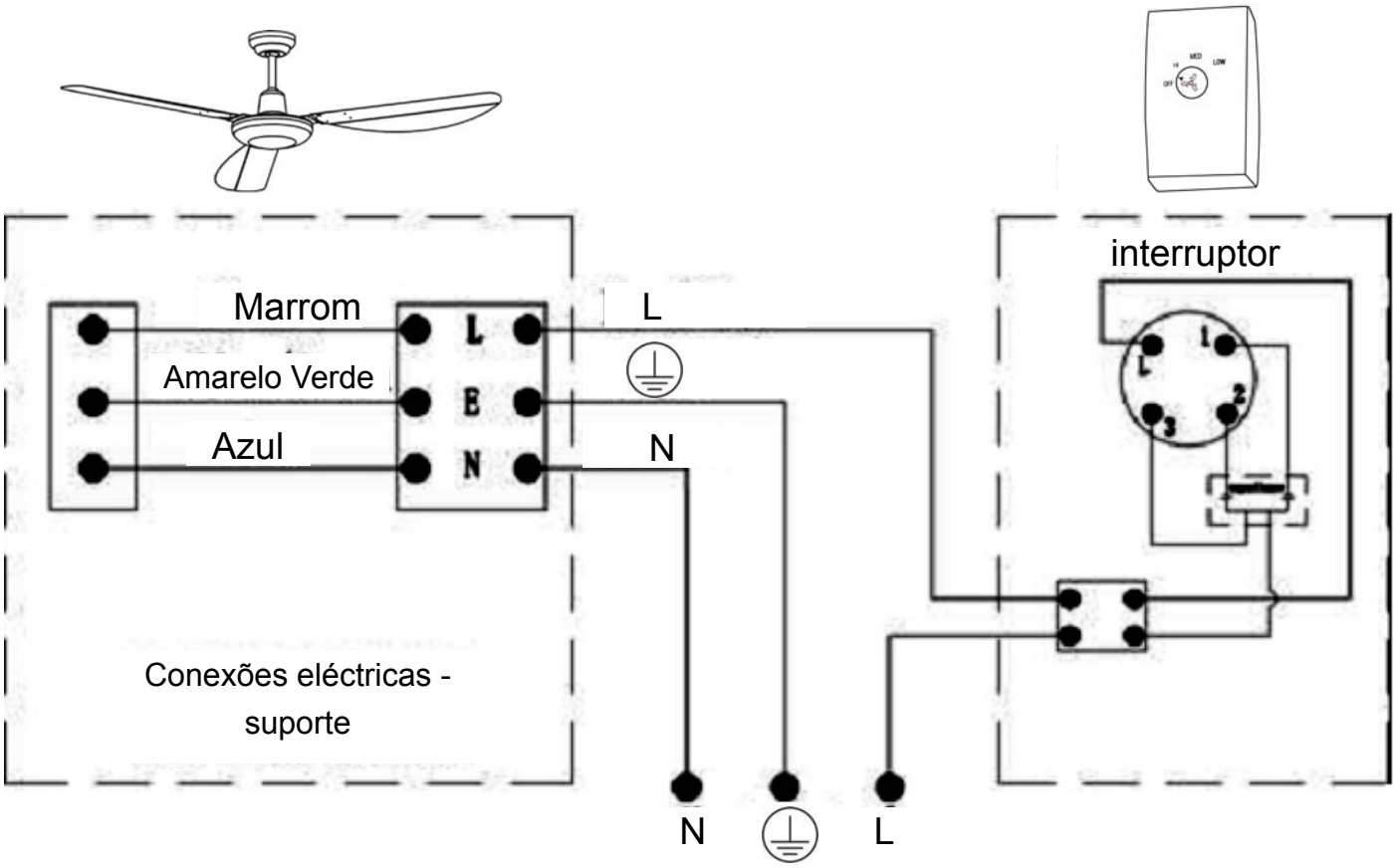

Se os fios forem diferentes na cor ou se não se achar com confiança na ligação dos fios da sua ventoinha, mande instalar por um electricista qualificado

CUIDADO E LIMPEZA

A limpeza periódica da sua nova ventoinha de tecto é praticamente toda a manutenção que é necessária. Use apenas uma escova suave ou um pano sem deixar farrapos para evitar riscar o acabamento. NÃO FAÇA USO de água quando limpar a sua ventoinha de tecto. Pode danificar o motor ou as pás de madeira e / ou criar a possibilidade de ocorrer um choque eléctrico.

NOTA: Periodicamente pode ser necessário apertar de novo os parafusos das pás para evitar o som de estalidos ou ao rodar durante a operação. Isto é especialmente verdade em climas muito quentes e com muita humidade e nas ventoinhas com pás pintadas ou com muito brilho.

NOTA: Quando limpar o pó nas pás, tem de suportar a pá para prevenir que dobrem. Não se deve fazer pressão nas pás. Se verificou alguma falha na operação da sua ventoinha, verifique os seguintes pontos

ELIMINAÇÃO DE PROBLEMAS - NO CASO DE DIFICULDADES

CUIDADO : Desligue a corrente antes de executar qualquer destas verificações.

1. Se a ventoinha não arrancar : Verifique a corrente e os disjuntores de circuito e ou os fusíveis. Verifique as conexões dos fios para a ventoinha. Certifique-se que o interruptor de avanço ou de retorno está numa ou noutra posição e não entre elas.
2. Se a ventoinha fizer ruído : Verifique e certifique-se que todos os parafusos na carcaça do motor estão apertados (mas não em demasia). Verifique que os parafusos que fixam as pás ao motor estão apertados. Verifique que o vidro resiste ao dedo e que as lâmpadas estão bem encaixadas nos casquilhos, se um kit de luzes estiver a ser usado. Verifique que o resguardo está firmemente preso ao suporte de suspensão e que não vibra contra o tecto.
3. Se a ventoinha não estiver em ângulo recto com o eixo: Verifique que as pás estão firmemente aparafusadas ao motor. Verifique para se certificar que a luz está firmemente presa e que todos os vidros e quebra luzes estão apertados adequadamente. A falta de ângulo recto em relação ao eixo também pode resultar dos mais pequenos desvios na distância entre a ponta da pá à ponta da pá. Se as medidas da ponta da pá à ponta da pá não forem iguais, solte os parafusos que conectam a pá ao motor um de cada vez e ajuste as pás para que as distâncias sejam iguais. Permutrar as pás adjacentes pode redistribuir a massa e resultar numa operação mais suave.

HINWEISE FÜR DIE SICHERHEIT ● DEUSTCH ●

ALLGEMEINE INSTALLATIONS- UND BEDIENUNGSANLEITUNG DECKENVENTILATOREN

WICHTIGE SICHERHEITSHINWEISE:

1. Um eine erfolgreiche Installation vorzunehmen, lesen Sie aufmerksam die Anweisungen und sehen Sie sich die Diagramme an, bevor Sie beginnen.
2. Um elektrische Schocks zu vermeiden, vergewissern Sie sich, dass der Strom am Hauptsicherungskasten ausgeschaltet ist, bevor Sie die Verkabelung vornehmen. Alle elektrischen Verbindungen müssen nach den lokalen Vorschriften vorgenommen werden. Wenn Sie sich mit elektrischen Installationen nicht auskennen, bitten Sie einen qualifizierten und lizensierten Elektriker und jemanden, der die Festigkeit Ihrer Decke feststellen kann, und nehmen Sie dann die Installation vor.
3. Vergewissern Sie sich, dass die Blätter des Ventilators am vorgesehenen Ort nicht gegen irgendwelche Objekte schlagen können. Die Blätter sollten mindestens 2,15m vom Boden entfernt sein, wenn der Ventilator läuft.
4. Installieren Sie, wenn möglich, den Ventilator an einem Deckenbalken. Der Deckenbalken muss die Bewegung und das Gewicht des Ventilators aushalten. Wenn der Ventilator an einer Absatzbox der Decke montiert werden soll, ist eine 4“ x 2,18“ tiefe METALL Box notwendig; sie muss für eine Ventilatormontage geeignet sein. Die Box und die Halterungen müssen das bewegte Gewicht des Ventilators aushalten (mindestens 16 Kg). Die Box darf sich nicht in sich verdrehen oder sich lösen. BENUTZEN SIE KEINE PLASTIKBOX. Die Installation an eine Betondecke sollte von qualifiziertem Personal vorgenommen werden.
5. Die Blätter sollten erst montiert werden, nachdem der Ventilator an seinem vorgesehenen Ort fest montiert ist. Um die Oberfläche zu schützen, sollte das Gehäuse in der Verpackung bleiben, bis es installiert warden kann. Wenn Sie mehr als einen Deckenventilator installieren, vergewissern Sie sich, dass Sie die Blättersätze nicht vertauschen.
6. Nachdem die elektrische Verbindung hergestellt ist, sollten die Kabelverbindungen vorsichtig in die Absatzbox verlegt werden. Die Kabel sollten getrennt werden, mit der Gehäusemasse und der Nullphase an der einen Seite und der Phasenleitung an der anderen Seite der Box.
7. Elektrische Diagramme dienen nur als Referenz. Beleuchtungssets, die nicht mit dem Ventilator verpackt sind, sollten für die entsprechende Montage geeignet sein und anhand der Anleitung der Beleuchtungssets montiert werden.
8. Wenn der Ventilator vollkommen installiert ist, prüfen Sie noch einmal, ob alle Verbindungen korrekt sitzen um zu vermeiden, dass der Ventilator von der Decke fällt und/oder Schaden anrichtet.
9. Der Ventilator kann nach der Montage sofort in Betrieb genommen werden die Lager sind mit ausreichendem Fett versehen. So ist unter normalen Umständen keine weitere Schmierung notwendig.
10. Der Ventilator muss ausgeschaltet und zum Stillstand kommen, bevor die Drehrichtung geändert wird.

WICHTIGE SICHERHEITSMASSNAHMEN DECKENVENTILATOREN

Wir danken Ihnen für Ihre Wahl eines FARO Deckenventilators. Sie haben das Beste ausgewählt. Ihr Deckenventilator wurde konzipiert, um Ihnen viele Jahre zu dienen und sie zu erfreuen.
WARNUNGEN:

- Schalten Sie den Strom ab, indem Sie die Sicherung entfernen oder den Schalter am Sicherungskasten ausschalten, bevor Sie den Ventilator und/oder die optionale Beleuchtung montieren.
- Um das Feuerrisiko, das Risiko eines elektrischen Schocks oder Personenschäden zu verringern, montieren Sie den Ventilator nur an eine Deckendose, die für eine Ventilatormontage geeignet ist.
- Wenn Sie eine Wandsteuerung als Geschwindigkeitssteuerung anbauen, benutzen Sie ein geeignetes Geschwindigkeitsgerät für Deckenventilatoren, um das Risiko von Feuer, elektrischen Schocks oder Personenschäden zu verringern. BENUTZEN SIE KEINEN EINFACHEN LICHTDIMMER ODER KONTAKTLOSES GESCHWINDIGKEITSGERÄT.
- Um Verletzungen zu vermeiden, biegen Sie die Blätter bei der Montage, dem Transport und der Reinigung nicht. Führen Sie keine Gegenstände in die rotierenden Blätter.

ANMERKUNG:
Die wichtigen Vorsichts-, Sicherheits- und Installationsanweisungen beinhalten nicht alle möglichen Konditionen und Situationen, die auftreten können. Der allgemeine Sinn sollte verstanden werden. Vorsicht und Achtsamkeit sind Faktoren, die nicht in dieses Produkt mit eingebaut werden können. Diese Faktoren müssen von der diese Einheit installierenden, wartenden oder pflegenden Person mitgebracht werden.

WERKZEUGE UND BENÖTIGTES MATERIAL DECKENVENTILATOREN

- Kreuz-Schraubendreher
- Schlitz-Schraubendreher
- Schraubenschlüssel oder Zange
- Klappleiter
- Kabelschneider
- Verkabelungsmaterial entsprechend der Verkabelungsrichtlinien

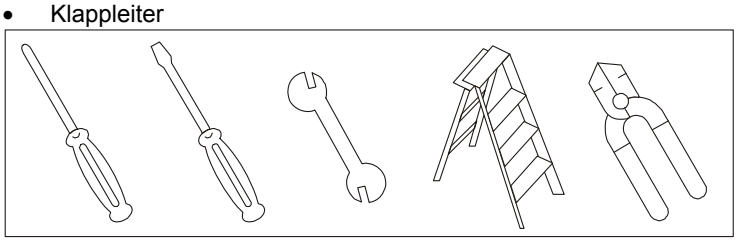

AUSPACKEN DES VENTILATORS DECKENVENTILATOREN

A. Nehmen Sie den Ventilator aus der Verpackung und prüfen Sie den Inhalt. Werfen Sie den Karton nicht weg.
Bei einem Garantiefall oder Reparatur sollte der Ventilator in der Originalverpackung übergeben werden.
Entfernen Sie alle Teile. Legen Sie das Motorgehäuse nicht auf die Seite das dekorative Gehäuse kann verbogen oder beschädigt werden.
B. Prüfen Sie, ob alle Teile vorhanden sind.

VORBEREITUNG:

Prüfen Sie, ob alle Teile vorhanden sind, bevor Sie die Installation beginnen. Prüfen Sie das Polstermaterial, wenn ein Teil fehlen sollte. Nehmen Sie den Motor aus der Verpackung. Um Schäden an der Oberfläche zu vermeiden, bauen Sie den Motor auf einer weichen Unterlage oder auf dem originalen Polstermaterial zusammen.
Legen Sie den Ventilator nicht auf die Seite, da dies verursachen kann, dass der Motor aus seinem Gehäuse rutscht.

INSTALLIEREN DES MONTAGEHALTERS:

Vorsicht:
Um einen elektrischen Schock zu vermeiden, vergewissern Sie sich, dass der Strom am Hauptsicherungskasten ausgeschaltet ist, bevor Sie mit der Verkabelung beginnen. Die Verkabelung muss entsprechend der lokalen Vorschriften vorgenommen werden. Der Ventilator muss geerdet werden, um elektrische Schocks zu vermeiden.

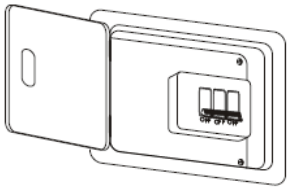

1 Lokalisieren Sie den Deckenbalken, an dem der Ventilator angebracht werden soll. Vergewissern Sie sich, dass die minimalen Voraussetzungen in den Sicherheitsanweisungen vorhanden sind. Ein hölzerner Deckenbalken muss in gutem Zustand sein und von entsprechender Grösse, um eine 16 Kg Last Auszuhalten.
2 Wenn nicht bereits vorhanden, montieren Sie eine geeignete Deckendose die für die Montage eines Ventilators geeignet ist und folgen Sie den Montageanweisungen der Dose. Die Dose muss mindestens eine Last von 16 Kg sicher halten können.
3 Bringen Sie den Halter an der Dose an mit zwei Schrauben, die mit der Dose mitgeliefert werden

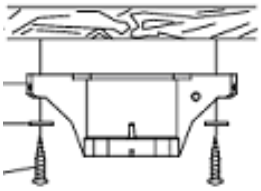

ELEKTRISCHE VERBINDUNGEN

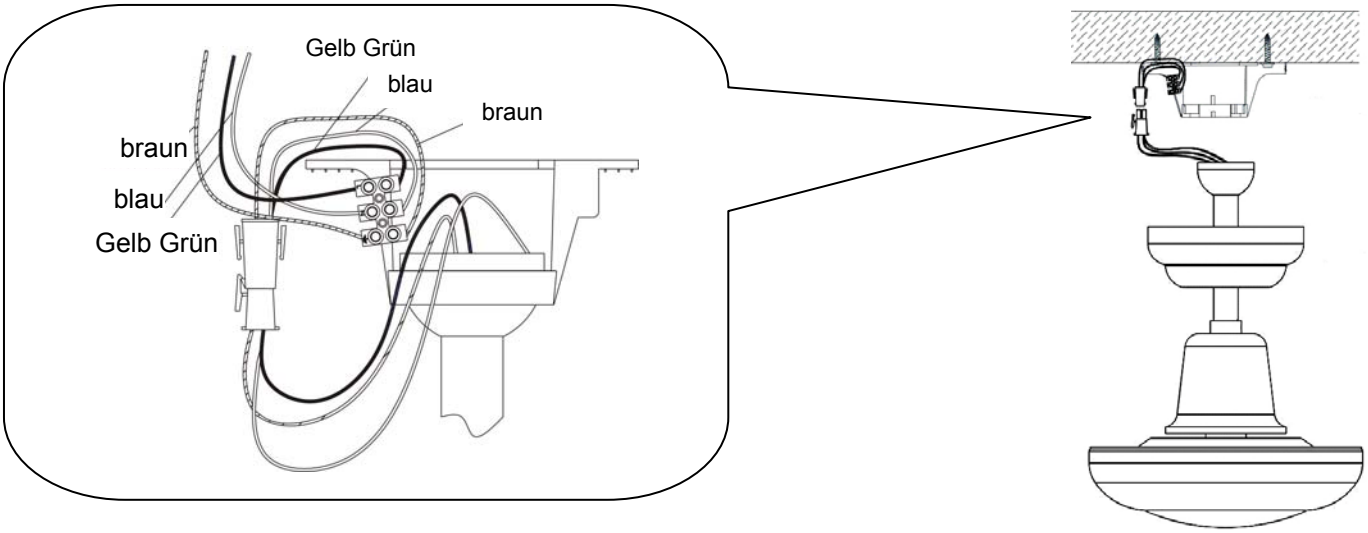

AUFHÄNGEN DES VENTILATORS:

1 Vergewissern Sie sich, dass der Montagehalter fest ist. Das gesamte Gewicht des Ventilators wird nun an dem Halter hängen.
2 Führen Sie nun den Zusammenbau Ventilator/Stange in die Halteröffnung. ANMERKUNG: der Keil der Halteröffnung muss in die Nut der Kugel eingeführt werden
3 Verbinden Sie die Kabel (siehe „Elektrische Verbindungen“). Der Ventilator kann mit einem Wandschalter ODER mit der mitgelieferten Fernbedienung bedient werden.
4 Schieben Sie die obere Abdeckung nach oben und befestigen Sie sie am Halter, NACHDEM die Kabelverbindungen durchgeführt wurden

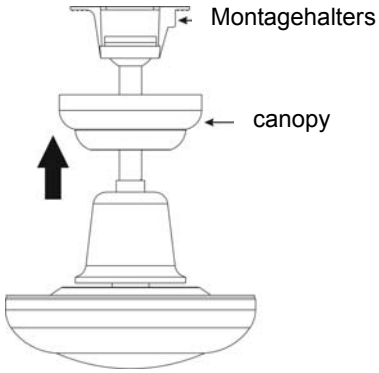

ANBRINGEN DER BLÄTTER:

1 Führen Sie die Blätter in die Nuten im Motor und bringen Sie die Löcher mit den Löchern im Motor übereinander. (Wenn die Löcher nicht übereinander passen, ist das Blatt um 180º verdreht.)
2 Führen Sie die Schrauben mit Scheiben in jedes Loch. SCHRAUBEN SIE SIE NICHT FEST, BEVOR BEIDE SCHRAUBEN ANGESETZT SIND. Wiederholen Sie dies für alle Blätter.
3 Ziehen Sie alle Blattschrauben gleichmässig und gut fest, um eine gute, vibrationsfreie Funktion zu garantieren.

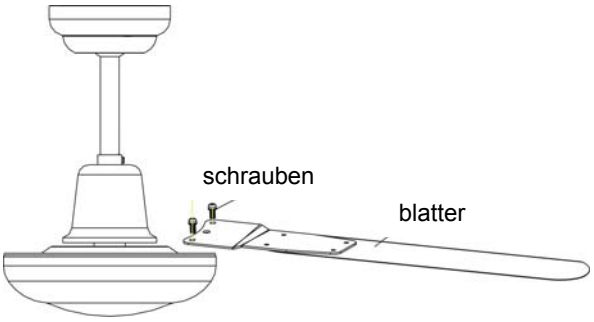

INSTALLATION DEN REGLER

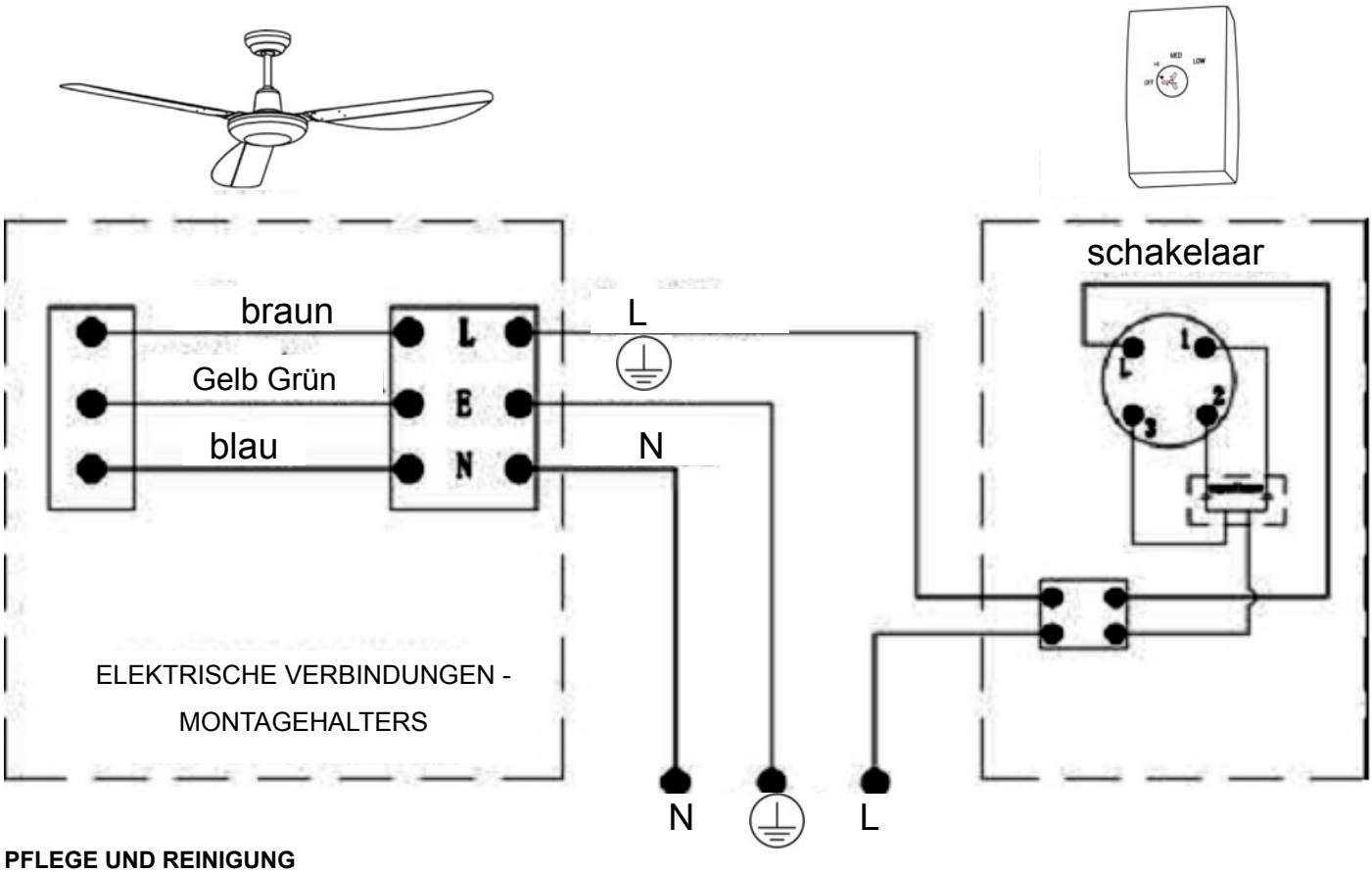

PFLEGE UND REINIGUNG
Die einzig notwendige Wartung des Ventilators ist eine regelmässige Reinigung. Benutzen Sie dazu ein weiches Tuch, um Kratzer an der Oberfläche zu vermeiden. BENUTZEN SIE KEIN WASSER, um den Ventilator zu reinigen. Es könnte den Motor oder die hölzernen Blätter beschädigen oder einen elektrischen Schock verursachen.
ANMERKUNG: Es mag notwendig sein, von Zeit zu Zeit die Schrauben der Blätter nachzuziehen, um Vibrationen und Geräuschentwicklung zu vermeiden. Dies ist besonders angebracht in Umgebungen mit hohen Temperatur- und Feuchtigkeitsschwankungen und bei Ventilatoren mit lackierten hoch glänzenden Blättern.
ANMERKUNG: Wenn Sie den Staub auf den Blättern abwischen, müssen Sie die Blätter halten, um ein Verbiegen zu vermeiden es sollte dabei keine Kraft auf die Blätter ausgeübt werden. Wenn Sie irgendwelche Fehler im Betrieb des Ventilators feststellen, lesen Sie bitte die folgenden Punkte:
FEHLERBEHEBUNG IM FALLE VON SCHWIERIGKEITEN
ACHTUNG: Schalten Sie den Strom ab, bevor Sie irgendeinen der folgenden Punkte überprüfen.
1 Wenn der Ventilator nicht startet: Prüfen Sie den Status der Sicherung oder der Unterbrecher im Sicherungskasten. Prüfen Sie die Kabelverbindung der Stromzufuhr. Vergewissern Sie sich, das der Umschalter für die Drehrichtung nicht in der Mitte steht.
2 Wenn der Ventilator laut läuft: vergewissern Sie sich, dass alle Schrauben am Motor festgezogen sind (aber nicht zu fest). Prüfen Sie, ob die Schrauben, welche die Blätter am Motor befestigen, festgezogen sind. Prüfen Sie, ob alle Glasteile handfest sind und die Birne fest im Sockel sitzt, wenn das Licht-Set eingebaut ist. Prüfen Sie, ob die obere Abdeckung fest mit der Montagehalterung verbunden ist und nicht vibriert.
3 Wenn der Ventilator taumelt: Prüfen Sie, ob die Blätter fest mit dem Motor verbunden sind. Stellen Sie sicher, dass das Licht und alle Glasteile und Abdeckungen gut fest sitzen. Taumeln kann schon vom kleinsten Unterschied zwischen dem Abstand von Blattende zu Blattende verursacht werden. Wenn die Messung einen Unterschied ergeben sollte, lösen und stellen Sie ein Blatt nach dem anderen ein, so dass der Abstand gleich ist. Ein Austausch von nebeneinander liegenden Blättern kann ebenfalls zu einem sanfteren Lauf beitragen.

VOORZORGSMAATREGELEN ● NEDERLANDS●

Algemene installatie- en gebruiksaanwijzingen
BELANGRIJKE VEILIGHEIDSMAATREGELEN

1. Lees de aanwijzingen en bekijk de grafieken zeer aandachtig vooraleer u met de installatie begint om een geslaagde installatie te garanderen.
2. Om een mogelijke elektrische schok te vermijden, verzeker u ervan dat de stroomtoevoer losgekoppeld is van het netwerk voor u de bedrading aanbrengt. Alle elektrische aansluitingeen moeten in overeenstemming met de lokale voorschriften, verordeningen of de Nationale Elektrische Voorschriften gemaakt worden. Indien u niet vertrouwd bent met het installeren van elektrische bedrading en producten, roep dan de hulp in van een erkend elektricien en van iemand die de sterkte van de ondersteunende plafonddelen kan nagaan en de correcte installatie(s) en verbindingen kan maken.
3. Verzeker u ervan dat draaiende ventilatorbladen nergens contact mee maken op de plaats van installatie. De ventilatorbladen moeten zich minimaal op een hoogte van 2,15 m bevinden wanneer de ventilator werkt.
4. Monteer de plafondventilator op een plafondbalk indien mogelijk. De balk moet de beweging en het gewicht van de draaiende ventilator kunnen dragen. Indien de ventilator op een wandcontactdoos aangesloten wordt, moet een 4” x 2 1/8” (101,6 x 53,975 mm) diepe METALEN achthoekige contactdoos voorzien worden met het UL keurmerk “geschikt voor gebruik met een ventilator”. De contactdoos met haar dragende delen moeten het bewegende gewicht van de ventilator kunnen dragen (ten minste 35 lbs = 15,436 kg). De contactdoos mag niet verdraaien of los werken. GEBRUIK GEEN PLASTIC CONTACTDOZEN. Installatie in een cementen plafond moet door gekwalificeerd personeel gebeuren.
5. De ventilatorbladen moeten aangebracht worden nadat de motorbehuizing opgehangen is en zich op de juiste plaats bevindt. Om de afwerking van de behuizing van de ventilatormotor te beschermen, moet zij in het karton bewaard blijven tot zij geïnstalleerd moet worden. Indien u meer dan één plafondventilator installeert, let er dan op de sets ventilatorbladen niet door elkaar te halen.
6. Nadat de elektrische verbindingen gemaakt zijn, moeten gesplitste stroomgeleiders opwaarts gedraaid worden en voorzichtig in de wandcontactdoos geduwd worden. De draden moeten apart uitgespreid worden met de geaarde stroomgeleider en de stroomgeleider voor de aarding van de apparatuur aan de ene kant en de warmdraad naar de andere kant.
7. Elektrische diagrammen dienen alleen als referentie. Verlihctingspakketten die niet samen met de ventilator verpakt zijn, moeten een UL keurmerk hebben en moeten geïnstalleerd worden in overeenstemming met de bijbehorende aanwijzingen.
8. Wanneer de ventilator volledig geïnstalleerd is, controleer dat alle verbindingen goed vastgemaakt zijn zodat de ventilator niet naar beneden kan vallen en/of schade of letsel kan veroorzaken.
9. De ventilator kan onmiddellijk na de installatie ingeschakeld worden; de lagers zijn voldoende ingevet zodanig dat verdere smering niet nodig is onder normale omstandigheden.
10. De ventilator moet afgezet en stopgezet worden vooraleer de richting waarin de ventilator draait te wijzigen.

BELANGRIJKE VEILIGHEIDSMAATREGELEN
Wij danken u dat u een FARO plafondventilator gekozen hebt. U hebt het beste product gekozen! Uw nieuwe plafondventilator werd ontworpen om u vele jaren te dienen en om er jaren van te genieten!
WAARSCHUWINGEN:

- Zet de stroom af door de zekering te verwijderen of de stroomonderbreker uit te schakelen vooraleer u de ventilator en/of optionele verlichting installeert.
- Om het risico op brand, elektrische schok of persoonlijk letsel te minimaliseren, sluit alleen aan op een contactdoos die gemerkt is “geschikt voor gebruik met een ventilator”.
- Indien u een wandgemonteerd bedieningsapparaat verkiest, gebruik een geschikt snelheidscontrole-apparaat dat ontworpen werd voor plafondventilators om het risico op brand, elektrische schok of persoonlijk letsel te minimaliseren. GEBRUIK GEEN EENVOUDIG LICHTDIMMERBEDIENINGSAPPARAAT OF CONTACTLOOS SNELHEIDSBEDIENINGSAPPARAAT.
- Om het risico op persoonlijk letsel te voorkomen, buig de draagbeugels van de ventilatorbladen niet wanneer u ze installeert en/of uitbalanceert of wanneer u de ventilator reinigt. Plaats geen Voorwerp(en) tussen ronddraaiende ventilatorbladen.

NOOT:
De belangrijke voorzorgs- en veiligheidsmaatregelen en aanwijzingen in deze handleiding pretenderen niet alle mogelijke omstandigheden en condities te omschrijven die zich kunnen voordoen. Het moet duidelijk zijn dat gezond verstand, voorzichtigheid en zorgvuldigheid aspecten zijn die niet in dit product ingebouwd kunnen worden. De persoon (personen) die de unit installeren, er zorg voor dragen en gebruiken, zijn verantwoordelijk voor die aspecten.

BENODIGDE WERKTUIGEN EN MATERIAAL

- Schroevendraaier
- Schroevendraaier voor de ventilatorbladen
- Schroefsleutel of buigtang
- Trapladder
- Draadkniptang
- Bedradingsbenodigdheden in overeenstemming met de elektrische voorschriften

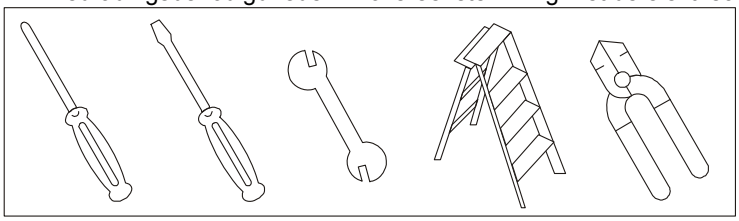

UW VENTILATOR UITPAKKEN

A. Pak uw ventilator uit en controleer de inhoud van de verpakking. Gooi de kartonnen verpakking niet weg. Indien vervanging of herstel onder garantie ooit noodzakelijk is, moet de ventilator in de oorspronkelijke verpakking geretourneerd worden. Haal alle onderdelen en hardware uit de verpakking. Leg de motorbehuizing niet op haar kant de decoratieve behuizing zou op die manier kunnen verbuigen of beschadigd worden.

B. Controleer alle onderdelen.

c. Controleer of u alle onderdelen hebt vooraleer met de installatie te beginnen. Controleer zorgvuldig of eventueel ontbrekende onderdelen niet in de schuimverpakking gevonden kunnen worden. Neem de motorbehuizing uit de verpakking. Om beschadiging aan de afwerking te voorkomen, monteer de motor op een zachte ondergrond of gebruik de originele schuimverpakking van de motordoos.

Leg de ventilator niet op zijn kant daar dit de motor in het decoratieve omhulsel zou kunnen doen verschuiven.

DE BEVESTIGINGSBEUGEL INSTALLEREN:

OPGELET:

Om een mogelijke elektrische schok te voorkomen, verzeker u ervan dat de stroomtoevoer aan de voedingskast is afgesloten vooraleer u de bedrading aanbrengt. Alle bedrading moet aangebracht worden in overeenstemming met de Nationale en Lokale Elektriciteitsvoorschriften en de plafondventilator moet geaard worden als voorzorgsmaatregel tegen een mogelijke elektrische schok.

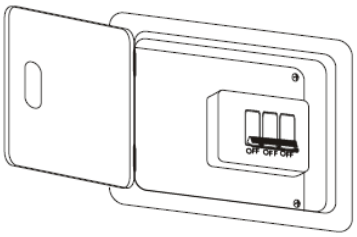

1 Bepaal de plafondbalk waar de ventilator op gemonteerd moet worden en verzeker u ervan dat deze lokatie voldoet aan alle tolerantievoorwaarden die u in de sectie veiligheid van de handleiding vindt. De houten balk moet stevig zijn en voldoende groot om een gewicht van 35 lbs (= 15,436 kg) te dragen.

2 Indien die er nog niet is, monteer een UL gekeurde contactdoos met de vermelding “geschikt voor gebruik met een ventilator”, waarbij u de aanwijzingen van de contactdoos volgt. De contactdoos moet minimaal 35 lbs (= 15,436 kg) kunnen dragen.

3 Bevestig de hangende bevestigingsbeugel aan de contactdoos met de 2 machineschroeven die meegeleverd worden met de contactdoos

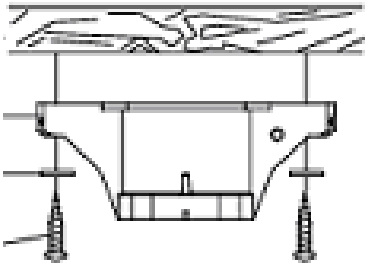

ELEKTRISCHE AANSLUITINGEN

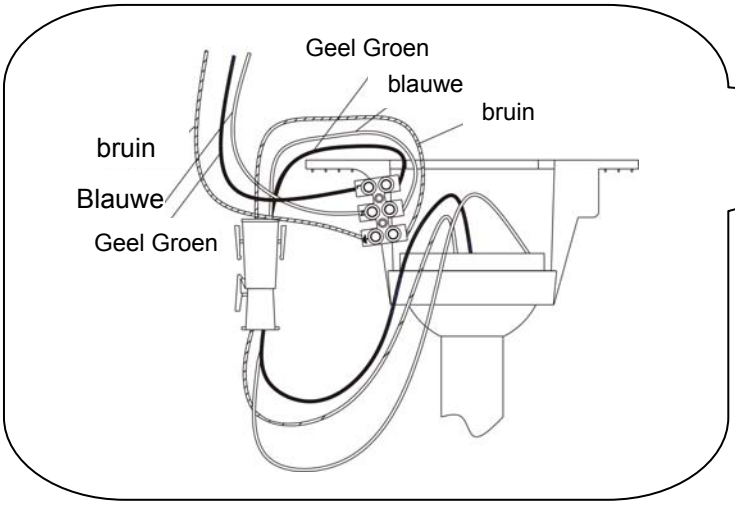

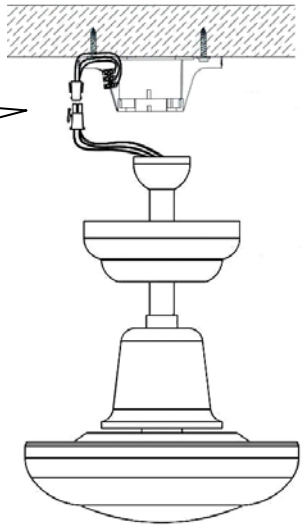

DE VENTILATOR OPHANGEN

1. Verzeker u ervan dat uw bevestigingsbeugel goed vastgemaakt is. Het volledige gewicht van de ventilator zal er nu aanhangen.
2. Licht de samenbouw van de ventilator / neerhangende staaf / kogel in de opening van de hangkogel. NOOT: De lip tegenover de opening van de hangkogel moet in de kogelgleuf passen (Fig.
3. Verbind de draden (zie de sectie getiteld “Elektrische aansluitingen”). Het gebruik van de ventilator kan gecontroleerd met een wandgemonteerde OF met de meegeleverde afstandsbediening.
4. Schuif de luifel naar boven en maak de hangbeugel vast met de meegeleverde schroeven NADAT alle elektrische verbindingen volledig gemaakt zijn.

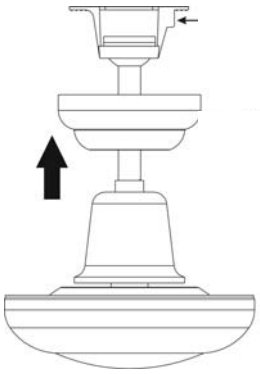

DE VENTILATORBLADEN AANBRENGEN

1. Steek de ventilatorbladen in de gleuven aan de zijkant van de ventilatormotor en breng de openingen van de ventilatorbladen in lijn met de openingen in de motor. (Als de openingen niet in lijn staan, dan is het ventilatorblad ondersteboven).
2. Zet de schroeven van het ventilatorblad met de fiberring aan in elke opening. DRAAI DE SCHROEVEN NIET VAST VOORALEER BEIDE SCHROEVEN AANGEZET ZIJN.
Doe hetzelfde met de andere ventilatorbladen
3. Schroef alle schroeven even vast zodanig dat uw ventilator werkt zonder te wiebelen.

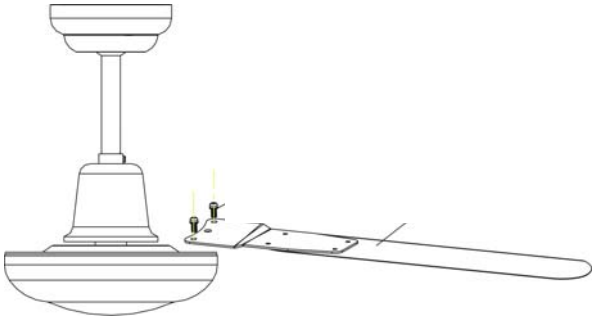

INSTALLATIE DE REGELAAR

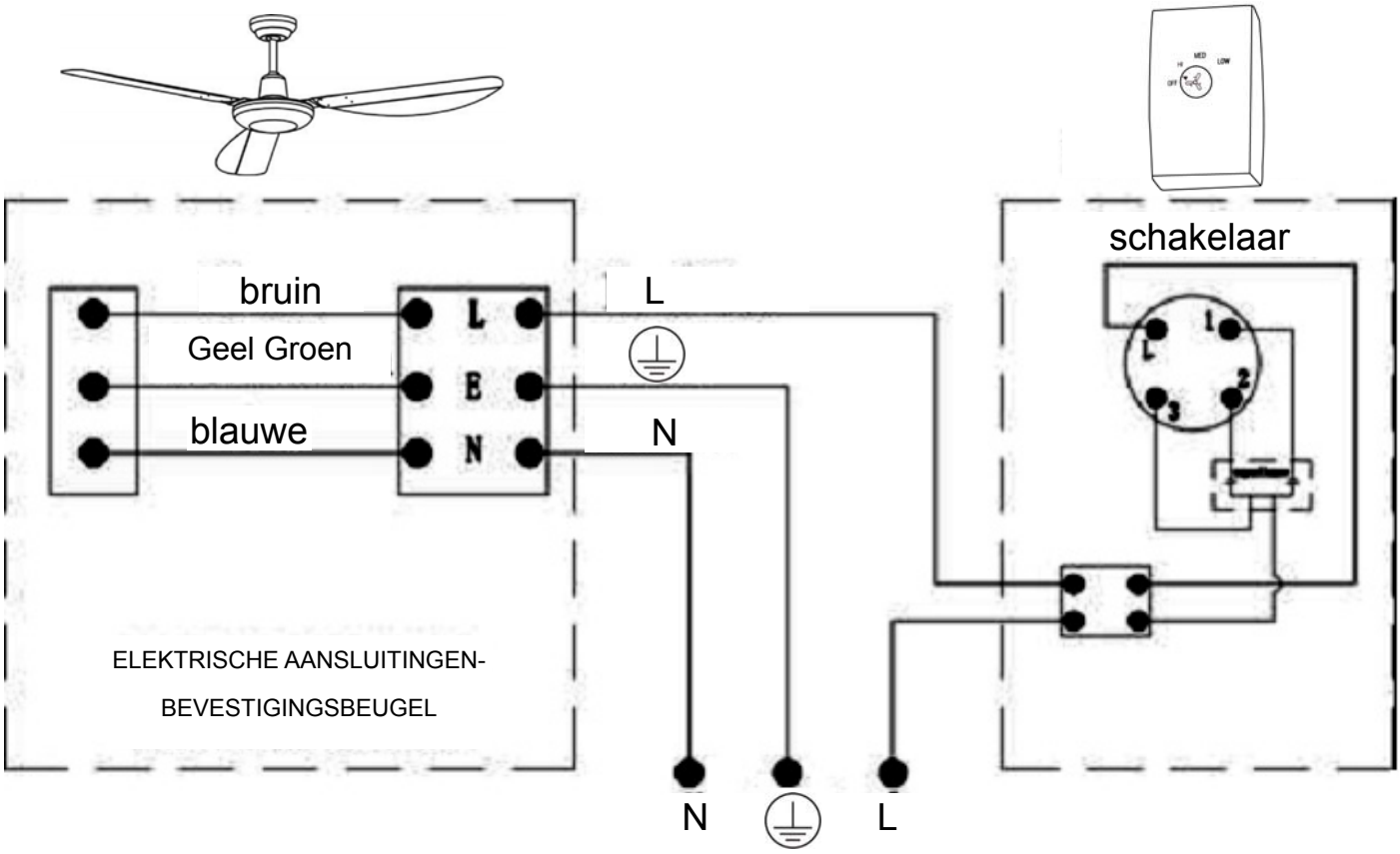

ONDERHOUD EN REINIGING

Het enige onderhoud dat uw nieuwe plafondventilator nodig heeft is periodieke reiniging. Gebruik alleen een zachte borstel of een pluisvrij doek om krassen te vermijden. GEBRUIK GEEN WATER wanneer u uw plafondventilator reinigt. Dit zou de motor of de houten bladen kunnen beschadigen en/of een elektrische schok kunnen veroorzaken.
NOOT: Het is mogelijk dat het nodig blijkt om de schroeven van de ventilatorbladen af en toe terug vast te schroeven om klik- of zoemgeluiden tijdens de werking van de ventilator te voorkomen. Dit geldt vooral in een klimaat met hoge schommelingen in temperatuur en vochtigheid en voor ventilatoren met geschilderde of hoogglans bladen.
NOOT: Wanneer u de ventilatorbladen afstoft, moet u ze ondersteunen om te voorkomen dat ze buigen. Er mag geen druk uitgeoefend worden op de ventilatorbladen. Als u enige tekortkoming opmerkt in de werking van uw ventilator, controleer dan de volgende punten:

PROBLEEMOPLOSSING IN GEVAL VAN MOEILIJKHEDEN

WAARSCHUWING: Sluit de stroomtoevoer af vooraleer u één van de onderstaande controles uitvoert.
1. Als de ventilator niet start: Controleer de hoofd- en vertakkingsstroomonderbrekers en/of de zekeringen. Controleer de draadverbindingen naar de ventilator. Controleer of de voorwaarts/omkeerschakelaar in één van beide posities staat en niet vastgeraakt is tussen beide.
2. Als de ventilator lawaai maakt: Controleer of alle schroeven in de motorbehuizing goed sluiten (maar niet te vast geschroefd zijn). Controleer of de schroeven die de bladen aan de motor bevestigen, vastgeschroefd zijn. Controleer of alle glaswaren los-vast zitten en dat de lamp(en) goed in de contactvoet gehouden wordt (worden), indien een verlichtingsset gebruikt wordt. Controleer of de luifel stevig aan de handbeugel bevestigd is en niet vibreert tegen het plafond.
3. Als de ventilator wiebelt: Controleer of alle ventilatorbladen stevig aan de motor geschroefd zijn. Controleer of de verlichting stevig bevestigd is en dat alle glaswaren en kappen behoorlijk vastgezet zijn. De ventilator kan ook beginnen wiebelen zelfs tengevolge van de kleinste afwijkingen in de afstand van bladuiteinde tot bladuiteinde indien de afstanden van bladuiteinde tot bladuiteinde niet gelijk zijn, maak de schroeven die het blad verbinden met de motor één voor één los en pas het blad (de bladen) aan, zodanig dat de afstanden gelijk zijn. Ventilatorbladen naast elkaar omwisselen kan de massa herverdelen en een betere werking opleveren.

ΠΡΟΦΥΛΑΞΕΙΣ ● ΕΛΛΗΝΙΚΑ ●

Ανεμιστήρες οροφής

Γενικές οδηγίες εγκατάστασης και λειτουργίας
Σημαντικοί κανόνες ασφάλειας:

1. Με σκοπό την εγγύηση μιας σωστής συναρμολόγησης του ανεμιστήρα, παρακαλούμε διαβάστε προσεκτικά αυτές τις οδηγίες και συμβουλευτείτε τα ηλεκτρικά σχέδια πριν αρχίσετε την εγκατάσταση.
2. Προκειμένου να αποφευχθούν πιθανές ηλεκτρικές εκφορτώσεις, βεβαιωθείτε ότι η ηλεκτρική παροχή έχει διακοπεί πριν κάνετε την καλωδίωση του ανεμιστήρα. Όλες οι ηλεκτρικές συνδέσεις πρέπει να γίνουν σύμφωνα με ισχύοντες νομικούς κανονισμούς. Εάν δεν είστε εξοικειωμένος με την εγκατάσταση ηλεκτρικών συσκευών, αναθέστε την εργασία σε έναν εξουσιοδοτημένο ηλεκτρολόγο και αφήστε σε ένα κατάλληλο πρόσωπο για ελέγχους τη σταθεροποίηση του ανεμιστήρα στην οροφή.
3. Βεβαιωθείτε ότι τα πτερύγια του ανεμιστήρα δεν χτυπούν σε άλλα αντικείμενα. Τα πτερύγια πρέπει να έχουν μεταξύ τους και με το έδαφος απόσταση. Η απόσταση δεν πρέπει να είναι μικρότερη από περίπου 2 μέτρα.
4. Πάντα όταν είναι εφικτό, τοποθετείτε τον ανεμιστήρα σε δοκό υποστήριξης της οροφής, το οποίο πρέπει να έχει την κατάλληλη φέρουσα ικανότητα να υποστηρίξει το βάρος και την κίνηση του ανεμιστήρα. Εάν ο ανεμιστήρας τοποθετείται σε μια ζώνη της οροφής μεταξύ των δοκών, θα πρέπει να χρησιμοποιηθεί σιδηροπλισμός σταθεροποίησης οκτάγωνης ενίσχυσης διαμέτρου 10 εκατοστών και πάχους 5 εκατοστών, το οποίο είναι αναγνωρισμένο ως «υποστήριξη για τους ανεμιστήρες οροφής». Ο σιδηροπλισμός σταθεροποίησης και τα άλλα εξαρτήματα πρέπει να είναι σε θέση να κρατήσουν το βάρος του ανεμιστήρα σε κίνηση (το ελάχιστο 16 κιλά). Ο σιδηροπλισμός σταθεροποίησης δεν πρέπει να κάμπτεται, ούτε να είναι χαλαρός. ΝΑ ΜΗΝ ΧΡΗΣΙΜΟΠΟΙΕΙΤΕ ΠΛΑΣΤΙΚΑ ΣΤΗΡΙΓΜΑΤΑ. Η εγκατάσταση του ανεμιστήρα σε οροφή από σκυρόδεμα θα πρέπει να γίνεται μόνο από καταρτισμένο προσωπικό.
5. Τα πτερύγια θα πρέπει να τοποθετηθούν μετά από την τοποθέτηση του κινητήρα του ανεμιστήρα στην οροφή. Για να μην βλάψετε τις επιφάνειες του κινητήρα, θα πρέπει να τον κρατήσετε χαρτοκιβώτιο μέχρι την οριστική του συναρμολόγηση. Εάν πρόκειται να εγκαταστήσετε διάφορους ανεμιστήρες, προσέξτε να μην μπερδέψετε τα κομμάτια των πτερυγίων των διαφορετικών ανεμιστήρων.
6. Μόλις γίνει η ηλεκτρική εγκατάσταση, τοποθετείστε τα καλώδια του ανεμιστήρα προς τα πάνω και περάστε τα προσεκτικά μέσω του κιβωτίου σταθεροποίησης. Ξεχωρίστε τα καλώδια με τέτοιον τρόπο, ώστε το καλώδιο της γείωσης του δικτύου και του ανεμιστήρα να είναι στη μια πλευρά και ο αγωγός φάσης στην άλλη πλευρά του κιβωτίου σταθεροποίησης.
7. Τα ηλεκτρικά σχέδια είναι μόνο μία αναφορά.
8. Μόλις εγκατασταθεί ο ανεμιστήρας εντελώς, βεβαιωθείτε ότι όλες οι στερεώσεις είναι ασφαλείς με τέτοιο τρόπο ώστε να μην μπορούν να πέσουν και να προκαλέσουν ζημίες ή τραυματισμούς.
9. Ο εξαεριστήρας μπορεί να λειτουργήσει αμέσως μετά από την εγκατάστασή του - τα ρουλεμάν έχουν κατάλληλα λιπανθεί στο εργοστάσιο και δεν χρειάζεται να τα γρασάρετε αργότερα.
10. Ο ανεμιστήρας πρέπει να είναι απολύτως ανενεργός πριν αναστρέψετε την κατεύθυνση της περιστροφής των πτερυγίων.

ΣΗΜΑΝΤΙΚΟΙ ΚΑΝΟΝΕΣ ΑΣΦΑΛΕΙΑΣ ΠΡΟΕΙΔΟΠΟΙΗΣΕΙΣ:
Πριν εγκαταστήσετε τον ανεμιστήρα, αποσυνδέστε την παροχή ηλεκτρικού ρεύματος είτε κατεβάζοντας τις ασφάλειες είτε αποσυνδέοντας τον αυτόματο διακόπτη του σπιτιού σας.
Με σκοπό τη μείωση του κινδύνου πυρκαγιάς, την ηλεκτρική εκφόρτωση ή τους ατομικούς τραυματισμούς, τοποθετείστε αποκλειστικά τον ανεμιστήρα σε ένα κιβώτιο «εγκεκριμένο για τη τοποθέτηση ενός ανεμιστήρα».
Εάν έχει αποφασιστεί από έλεγχο των τοίχων, χρησιμοποιείστε ένα κατάλληλο σύστημα ελέγχου της ταχύτητας του ανεμιστήρα για να αποφύγετε τον κίνδυνο πυρκαγιάς, την ηλεκτρική εκφόρτωση ή τις ατομικές ζημίες. ΜΗΝ ΧΡΗΣΙΜΟΠΟΙΕΙΤΕ ΕΝΑ ΣΥΣΤΗΜΑ ΕΛΕΓΧΟΥ ΤΑΧΥΤΗΤΑΣ ΣΤΕΡΕΑΣ ΚΑΤΆΣΤΑΣΗΣ (ΣΤΕΡΕΆΣ ΚΑΤΆΣΤΑΣΗΣ).
Προκειμένου να μειώσετε τον κίνδυνο τραυματισμών, μην λυγίζετε τα στηρίγματα των πτερυγίων κατά την εγκατάστασή τους, την ισορρόπησή τους ή τον καθαρισμό τους. Να μην τοποθετείτε αντικείμενα μεταξύ των πτερυγίων όταν λειτουργεί ο ανεμιστήρας.

ΣΗΜΕΙΩΣΗ:
Οι οδηγίες και οι κανόνες της ασφάλειας που περιέχονται στο παρόν εγχειρίδιο δεν μπορούν να αποτρέψουν όλες τις συνθήκες και τις καταστάσεις που θα μπορούσαν να εμφανιστούν. Για προφανείς λόγους, το παρόν εγχειρίδιο δεν μπορεί να περιλάβει παράγοντες όπως την προφύλαξη και την προσοχή. Αυτοί οι παράγοντες θα πρέπει να αναληφθούν από το/τα πρόσωπο/α που εγκαθιστούν, συντηρούν και χρησιμοποιούν το προϊόν.

ΑΠΑΡΑΙΤΗΤΑ ΕΡΓΑΛΕΙΑ ΚΑΙ ΥΛΙΚΑ
• Σταυροκατσάβιδο
• Κατσαβίδι για τις βίδες σταθεροποίησης των πτερυγίων
• Κλειδί ή πένσα
• Σκάλα
• Συρματοκόπτης για να κόψετε τα καλώδια
• Εξαρτήματα για την καλωδίωση που καθορίζονται από τον ισχύοντα κανονισμό.

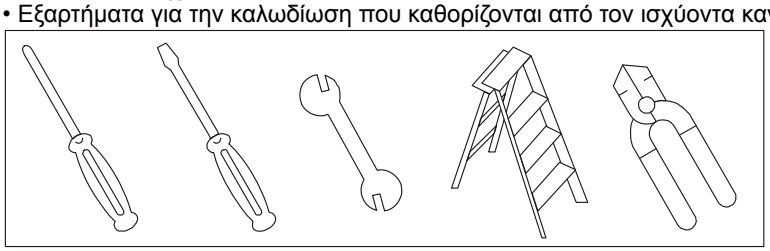

ΞΕΠΑΚΕΤΑΡΙΣΜΑ ΤΟΥ ΑΝΕΜΙΣΤΗΡΑ

Α. Ξεπακετάρετε τον ανεμιστήρα και ελέγξτε αν περιέχονται όλα τα κομμάτια. Μην σκίζετε το χαρτοκιβώτιο, διότι στην περίπτωση αντικατάστασης ή επιδιόρθωσης κατά τη διάρκεια ισχύος της εγγύησης, ο ανεμιστήρας πρέπει να αποσταλεί μέσα στην αρχική του συσκευασία. Αφαιρέστε τη συσκευασία από όλα τα κομμάτια. Μην ακουμπάτε τη μηχανή δίπλα στο πάτωμα, διότι μπορεί να χτυπήσει ή να καταστρέψει τα διακοσμητικά πλαίσια.
Β. Ελέγξτε όλα τα κομμάτια,
Πριν αρχίστε την εγκατάσταση, ελέγξτε εάν έχετε κοντά σας όλα τα απαραίτητα κομμάτια. Ελέγξτε εάν η σακούλα που σας παρέχεται περιέχει όλα τα κομμάτια. Βγάλτε τη μηχανή από τη συσκευασία. Για να μην καταστρέψετε τις επιφάνειες του καλύμματος, τοποθετείστε τη μηχανή σε μια μαλακή επιφάνεια ή χρησιμοποιείστε τον αφρό που παρέχεται στη συσκευασία.
Μην ακουμπάτε τον κινητήρα στην άκρη, διότι θα μπόρεσε να καταστραφεί.

ΤΟΠΟΘΕΤΗΣΗ ΤΟΥ ΒΑΣΙΚΟΥ ΣΤΗΡΙΓΜΑΤΟΣ
Προσοχή:
Με σκοπό την αποφυγή των ηλεκτρικών εκφόρτιση, βεβαιωθείτε ότι η ηλεκτρική παροχή έχει προηγουμένως αποσυνδεθεί. Η ηλεκτρική εγκατάσταση θα πρέπει να γίνει σύμφωνα με τους ισχύοντες κανονισμούς, συνδέοντας τον ανεμιστήρα με τη γείωση, όπως την προφύλαξη ενάντια στις πιθανές ηλεκτρικές εκφορτίσεις.

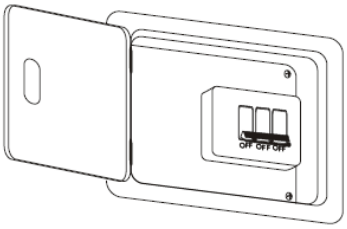

1. Καθορίστε το σημείο της οροφής, στο οποίο ο ανεμιστήρας θα τοποθετηθεί. Βεβαιωθείτε ότι η θέση του ανεμιστήρα ανταποκρίνεται στις ανάγκες για τις ελάχιστες αποστάσεις του τμήματος ασφάλειας του οδηγού. Τα ξύλινα σημεία πρέπει να είναι σε θέση να στηρίξουν ένα πρόσθετο βάρος περίπου 9 κιλών.
2. Τοποθετήστε το βασικό στήριγμα του ανεμιστήρα στο κιβώτιο σταθεροποίησης με τη βοήθεια των δύο βιδών που παρέχονται με το κιβώτιο της σταθεροποίησης

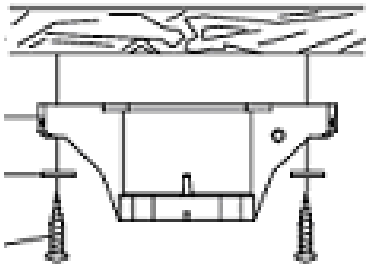

ΗΛΕΚΤΡΙΚΕΣ ΣΥΝΔΕΣΕΙΣ

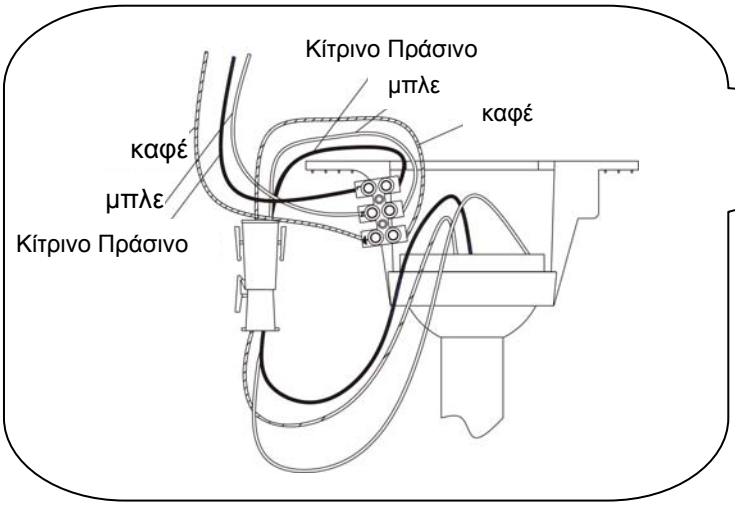

ΤΟΠΟΘΕΤΗΣΗ ΣΤΗΝ ΟΡΟΦΗ:
1. Βεβαιωθείτε ότι το βασικό υποστήριγμα του ανεμιστήρα έχει στερεωθεί σωστά, διότι από τώρα και στο εξής θα πρέπει να στηρίξει όλο το βάρος του ανεμιστήρα.

2. Εισάγετε το σύνολο του ανεμιστήρα / δοκού ανάρτησης με ρουλεμάν στο άνοιγμα του βασικού υποστηρίγματος του ανεμιστήρα. Το αυλάκι του ρουλεμάν αναστολής πρέπει να ταιριάξει στο τόξο που είναι στην απέναντι πλευρά του βασικού υποστηρίγματος.

3. Συνδέστε τα καλώδια (δείτε επίσης το κεφάλαιο “ηλεκτρικές συνδέσεις”). Τώρα, ο ανεμιστήρας μπορεί να ελέγχεται από μία μονάδα ελέγχου στον τοίχο ή από τον παρεχόμενο τηλεχειρισμό.

4. Ωθήστε προς τα πάνω το καπάκι για την οροφή και τοποθετείστε το στο βασικό υποστήριγμα με τις βίδες που σας παρέχονται ΑΦΟΥ έχετε ολοκληρώσει όλες τις ηλεκτρικές συνδέσεις.

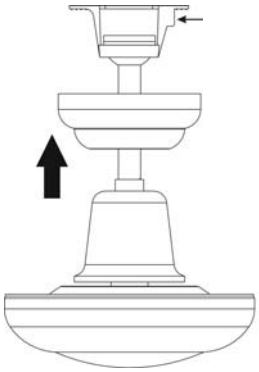

ΤΟΠΟΘΕΤΗΣΗ ΣΤΗΝ ΟΡΟΦΗ:

1. Εισάγετε τα πτερύγια στα αυλάκια που είναι δίπλα στον κινητήρα προκειμένου έτσι ώστε οι οπές των πτερυγίων να συμπέσουν με εκείνες του κινητήρα (εάν οι οπές δεν συμπέσουν, το πτερύγιο είναι ανάποδα).

2. Εισάγετε τις βίδες των πτερυγίων με τις αντίστοιχες ροδέλες από ίνα στις οπές. ΜΗΝ ΣΦΙΓΓΕΤΕ ΤΙΣ ΒΙΔΕΣ ΠΡΙΝ ΝΑ ΕΧΕΤΕ ΕΙΣΑΓΕΙ ΚΑΙ ΤΙΣ ΔΥΟ ΒΙΔΕΣ. Κάνετε το ίδιο πράγμα με τα άλλα πτερύγια.

3. Σφίξτε τις βίδες των πτερυγίων με αρκετή δύναμη για να εξασφαλίσετε την ήρεμη και χωρίς δονήσεις λειτουργία του ανεμιστήρα.

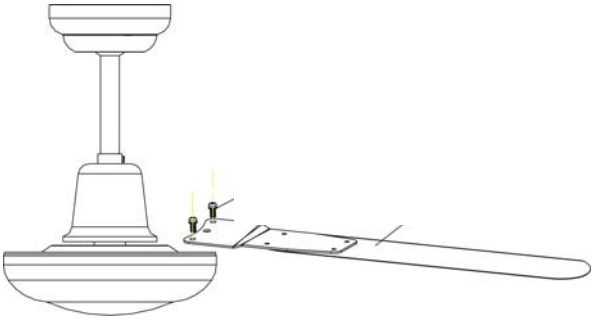

ΕΓΚΑΤΑΣΤΑΣΗ ΤΟΥ ΡΥΘΜΙΣΤΗ

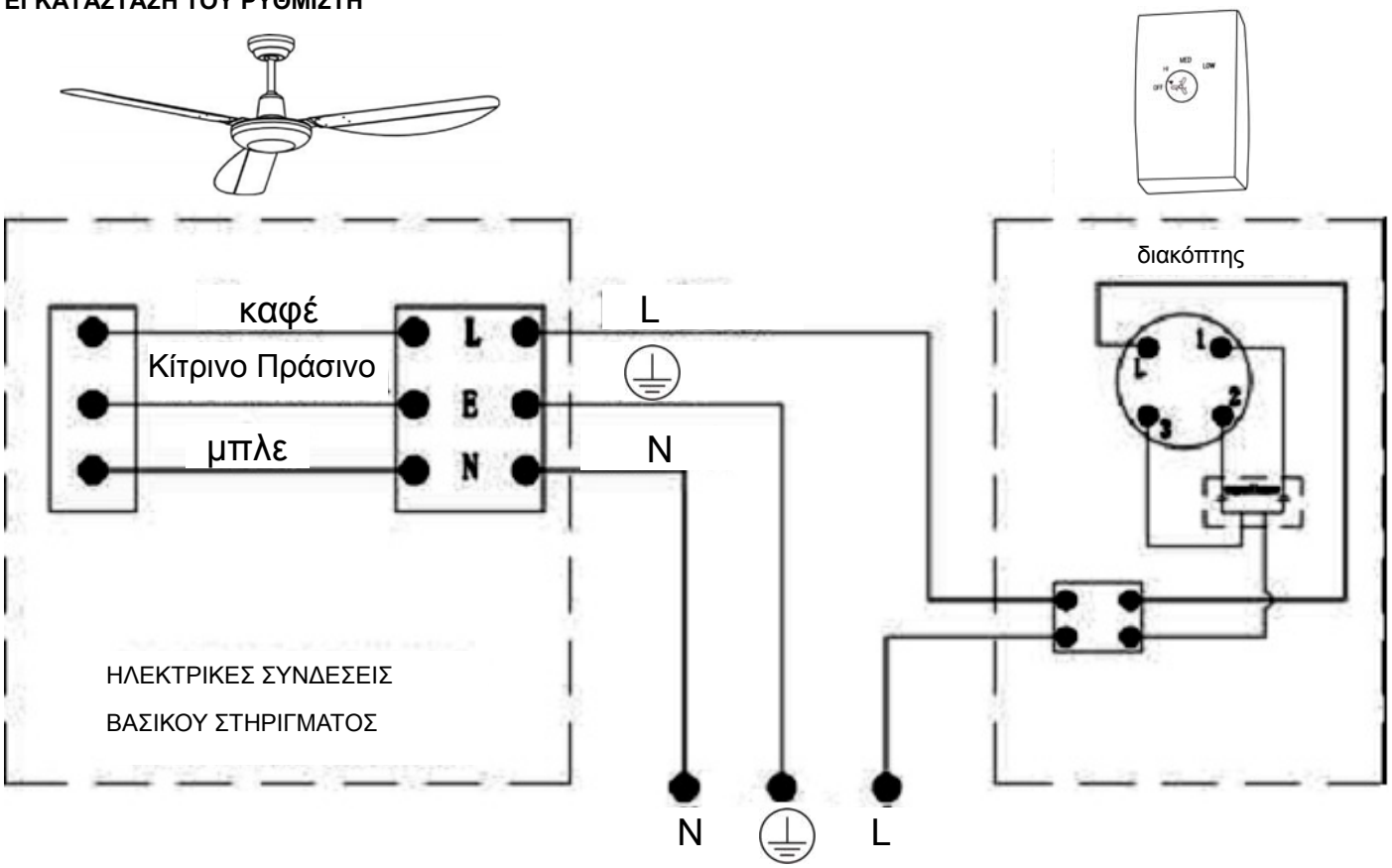

ΦΡΟΝΤΙΔΑ ΚΑΙ ΚΑΘΑΡΙΣΜΟΣ

Η μοναδική συντήρηση που απαιτεί ο νέος σας ανεμιστήρας οροφής είναι ένας τακτικός καθαρισμός. Για να μην τριφτούν οι επιφάνειες του ανεμιστήρα, χρησιμοποιείστε αποκλειστικά μια μαλακή βούρτσα ή ένα ύφασμα χωρίς ίνες. ΜΗΝ ΧΡΗΣΙΜΟΠΟΙΕΙΤΕ ΝΕΡΟ, δεδομένου ότι μπορεί να βλάψει τον κινητήρα ή τα πτερύγια από ξύλο ή/και να δημιουργηθεί μια ηλεκτρική εκφόρτιση.

ΣΗΜΕΙΩΣΗ: Προκειμένου να αποτραπούν θόρυβοι από τον ανεμιστήρα, ελέγχετε περιοδικά εάν οι βίδες των πτερυγίων είναι καλά σφιγμένες. Αυτό είναι ιδιαίτερα σημαντικό στις κλιματολογικές ζώνες με υψηλές θερμοκρασίες και σχετική υγρασία αυξημένα για τους ανεμιστήρες με βαμμένα ή πολύ γυαλισμένα πτερύγια.

ΣΗΜΕΙΩΣΗ: Κατά την απομάκρυνση της σκόνης, προσέξτε να μην λυγίζεται τα πτερύγια: ούτε να τα πιέζετε.

Εάν παρατηρήσετε οποιαδήποτε ανωμαλία στη λειτουργία του ανεμιστήρα σας, προχωρήστε στον ακόλουθο τρόπο:

ΕΠΙΔΙΟΡΘΩΣΗ ΒΛΑΒΩΝ

ΠΡΟΣΟΧΗ! Αποσυνδέστε την παροχή ηλεκτρικού ρεύματος του ανεμιστήρα πριν από τη πραγματοποίηση οποιασδήποτε από τις παρακάτω ενέργειες.

1. Ο ανεμιστήρας δεν τίθεται σε λειτουργία: ελέγξτε τους βασικούς και δευτερεύοντες διακόπτες και/ή τις ασφάλειες. Ελέγξτε τα καλώδια παροχής του ανεμιστήρα. Βεβαιωθείτε ότι ο διακόπτης «έμπροσθεν / όπισθεν» βρίσκεται είτε στη μία είτε στην άλλη θέση, δηλαδή, δεν βρίσκεται μεταξύ των δύο θέσεων.
2. Ο ανεμιστήρας κάνει θόρυβο: Ελέγξτε εάν όλες οι βίδες του κιβωτίου του κινητήρα είναι σωστά σφιγμένες (αλλά όχι υπερβολικά). Βεβαιωθείτε ότι οι βίδες σταθεροποίησης των πτερυγίων είναι καλά σφιγμένες. Εάν ο εξαεριστήρας έχει φωτισμό, ελέγξτε εάν το/τα κάλυμμα/τα του κρυστάλλου και ο/οι λαμπτήρας/ες του/των φωτιστικού/ών έχουν τοποθετηθεί σωστά. Επίσης ελέγξτε εάν ο ανεμιστήρας είναι κατάλληλα τοποθετημένος στον γάντζο της οροφής και δεν παράγει ό ίδιος δονήσεις.
3. Εάν ο ανεμιστήρας δονείται: ελέγξτε εάν όλα τα πτερύγια είναι σωστά βιδωμένα στον κινητήρα. Βεβαιωθείτε ότι τα εξαρτήματά τους είναι σταθερά τοποθετημένα. Μια μικρή απόκλιση της απόστασης μεταξύ των ακρών των διαφορετικών πτερυγίων μπορεί να προκαλέσει τις δονήσεις του ανεμιστήρα. Εάν οι αποστάσεις μεταξύ των ακρών των πτερυγίων δεν είναι ίσες, χαλαρώστε μια-μια τις βίδες της σταθεροποίησης στον κινητήρα και εγκαταστήστε πτερύγια με τέτοιο τρόπο, ώστε οι αποστάσεις μεταξύ των αντίστοιχων ακρών τους να είναι ίσες. Μια ανταλλαγή παρακείμενων πτερυγίων μπορεί να ανακατανείμει το βάρος και να βελτιώσει τη λειτουργία του εξαεριστήρα.

МЕРЫ ПРЕДОСТОРОЖНОСТИ •РУССКИЙ•

Потолочный вентилятор

Руководство по монтажу и эксплуатации
Правила техники безопасности:

1. Чтобы гарантировать правильный монтаж вентилятора, внимательно прочитайте настоящее руководство и изучите электрические схемы до начала работ по монтажу.
2. Чтобы избежать возможного поражения электрическим током до начала подсоединения проводов, убедитесь в том, что электропитание отключено. Все электрические соединения должны соответствовать действующим нормам и правилам. Если у вас нет опыта работы по монтажу электроприборов, обратитесь к электрику сервисной службы, который укрепит потолочный вентилятор.
3. Убедитесь, что лопасти вентилятора при работе не задевают другие предметы. Расстояние от лопастей до пола должно быть не менее 2 метров.
4. При возможности укрепите вентилятор на несущую балку, которая может выдержать массу движущегося вентилятора. Если вентилятор крепится к межбалочному пространству, следует использовать МЕТАЛЛИЧЕСКУЮ восьмиугольную крепежную коробку (10 см в диаметре, 5 см толщиной), которая выпускается под названием «крепежная коробка для потолочных вентиляторов». Крепежная коробка и дополняющие ее детали должны выдержать массу работающего вентилятора (минимум 16 кг). Крепежная коробка не должна быть деформирована, а ее крепления не должны быть ослаблены. ЗАПРЕЩАЕТСЯ ИСПОЛЬЗОВАТЬ ПЛАСТИКОВЫЕ КРЕПЕЖНЫЕ ДЕТАЛИ. Монтаж вентилятора на бетонных потолках должен выполняться только квалифицированным персоналом.
5. Лопасти следует устанавливать только после крепления двигателя вентилятора к потолку. Чтобы не повредить поверхность двигателя, до монтажа его следует хранить в картонной коробке. При монтаже нескольких вентиляторов убедитесь в том, что их лопасти не задевают друг друга.
6. После подсоединения электропроводки направьте провода вентилятора вверх и осторожно пропустите их через крепежную коробку. Разделите провода так, чтобы провод заземления и провод вентилятора находились по одну сторону, а фазовый провод — по другую сторону крепежной коробки.
7. Электрические схемы не предназначены для обязательного исполнения.
8. После полного монтажа вентилятора убедитесь, что все крепления надежно закреплены и не могут отсоединиться и причинить травмы или повреждения.
9. Вентилятор можно включать сразу же после монтажа, т.к. подшипники были смазаны на заводе-изготовителе и не нуждаются в последующей смазке.
10. Изменять направление движения лопастей вентилятора следует только при полностью остановленном приборе.

ВАЖНЫЕ НОРМЫ БЕЗОПАСНОСТИ

ПРЕДУПРЕЖДЕНИЯ:
Перед тем, как устанавливать вентилятор, отсоедините электрическое питание, удалив предохранители или отсоединив имеющийся в вашем доме автоматический рубильник.
Чтобы уменьшить риск пожара, электрического разряда или травмирования людей, осуществляйте монтаж вентилятора исключительно на коробке, разрешенной для закрепления вентилятора.
Если вы выбрали настенный контроллер, используйте подходящее устройство контроля скорости вентилятора, чтобы избежать риска пожара, электроразряда или травмирования людей. НЕ ИСПОЛЬЗУЙТЕ ТВЕРДОТЕЛЬНЫЕ КОНТРОЛЛЕРЫ СКОРОСТИ. С целью уменьшения риска травмирования, не сгибайте систему крепления лопастей при установке, балансировке или чистке вентилятора. Избегайте попадания чужеродных предметов между лопастями вентилятора во время его работы.
ПРИМЕЧАНИЕ:
Инструкции и нормы безопасности, содержащиеся в настоящем руководстве по эксплуатации, не могут предусмотреть все условия и ситуации, которые могут возникнуть. По очевидным причинам, настоящее руководство по эксплуатации не может включать такие факторы, как соблюдение осторожности и принятие мер предосторожности. Эти факторы должны быть усвоены лицами, которые устанавливают, используют данный продукт и осуществляют его техническое обслуживание.

НЕОБХОДИМЫЕ ИНСТРУМЕНТЫ И МАТЕРИАЛЫ

- Крестообразная отвертка
- Отвертка для винтов крепления лопастей
- Ключ или клещи
- Лестница
- Кусачки для резки проводов
- Дополнения для проводки, определяющиеся действующими нормами

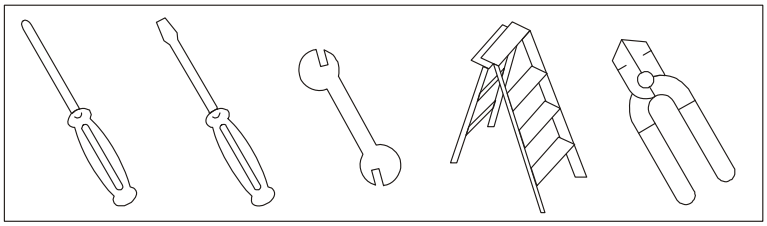

ВЫНУТЬ ВЕНТИЛЯТОР ИЗ УПАКОВКИ

А. Выньте вентилятор из упаковки и проверьте комплектность содержимого. Не выбрасывайте картон, так как в случае, если в течение гарантийного срока потребуется заменить или починить вентилятор, его надо будет отсылать в той упаковке, в которой он был доставлен. Выньте из упаковки все детали
Перед тем, как приступать к установке вентилятора, удостоверьтесь в том, что все необходимые детали находятся у вас под рукой. Проверьте, все ли детали имеются в поставляемом в комплекте с вентилятором пакете. Выньте двигатель из упаковки. Чтобы не повредить поверхности корпуса, осуществляйте монтаж двигателя на мягкой поверхности или используйте пенопласт, включенный в упаковку.
Не кладите двигатель боком, так как это могло бы повредить его.

УСТАНОВКА ОСНОВНОГО ДЕРЖАТЕЛЯ

Внимание:
Чтобы избежать возникновения электрического разряда, убедитесь в том, что электропитание было предварительно отключено. Установка электрической части должна осуществляться в соответствии с действующими нормами, при этом следует заземлить вентилятор, что является мерой предосторожности против случайных электроразрядов.

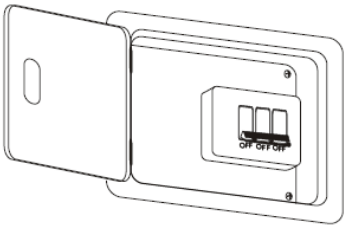

1. Определите потолочную балку, на которой будет монтироваться вентилятор. Убедитесь в том, что расположение вентилятора соответствует всем требованиям о минимальных расстояниях, изложенным в разделе о безопасности данного руководства.
2. Деревянные балки должны быть в состоянии для того, чтобы выдержать дополнительную нагрузку приблизительно в 9 кг.
3. Прикрепите основной держатель вентилятора к крепежной коробке с помощью двух винтов,
поставляемых в комплекте с этой коробкой

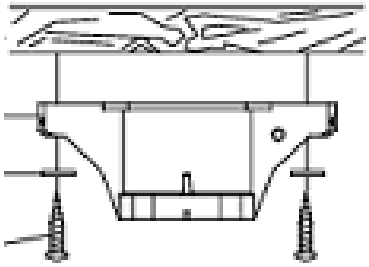

ЭЛЕКТРИЧЕСКИЕ СОЕДИНЕНИЯ

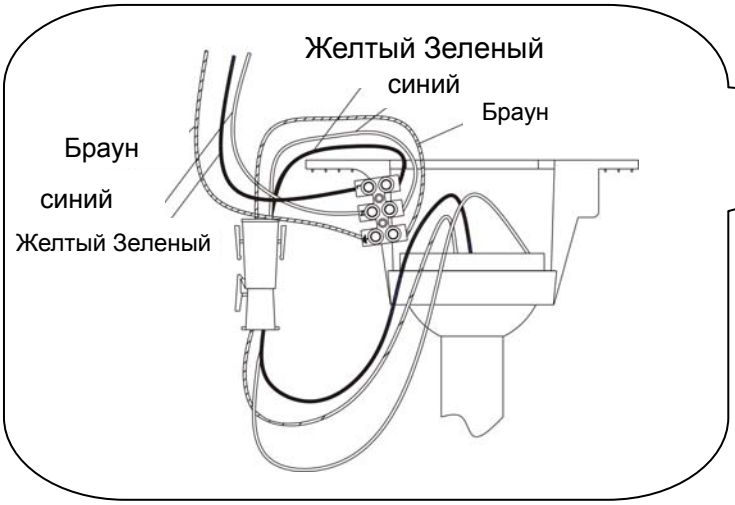

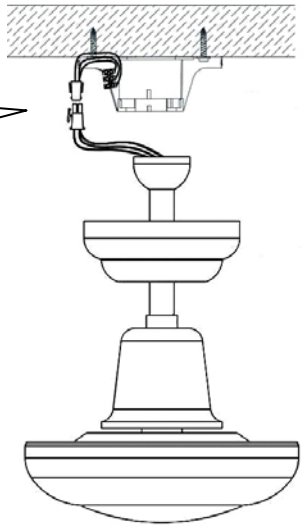

ЗАКРЕПЛЕНИЕ НА ПОТОЛКЕ:

1. Убедитесь в том, что основной держатель вентилятора надежно закреплен, поскольку с этого момента он должен будет выдерживать весь вес вентилятора.
2. Вставьте узел, состоящий из вентилятора и планки для подвешивания с шаром, в отверстие основного держателя вентилятора. Паз шара для подвешивания должен совпадать с петлей, находящейся на противоположной стороне основного держателя.
3. Подсоедините провода (см. также раздел "электрические соединения"). Теперь вентилятором можно управлять с помощью настенного контроллера или поставляемого в комплекте пульта дистанционного управления.
4. Проведите вверх потолочную крышку и прикрепите ее к основному держателю с помощью поставленных в комплекте винтов, сделайте это ПОСЛЕ завершения всех электрических соединений.

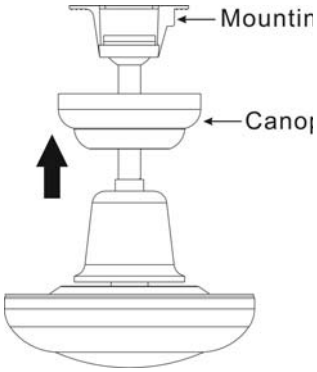

ЗАКРЕПЛЕНИЕ ЛОПАСТЕЙ ВЕНТИЛЯТОРА:

1. Вставьте лопасти в пазы, находящиеся со стороны двигателя, и добейтесь того, чтобы отверстия лопастей совпали с отверстиями двигателя (если отверстия не совпадают, то лопасть повернута обратной стороной).
2. Вставьте в отверстия винты лопастей с их соответствующими волоконными шайбами. НЕ ЗАТЯГИВАЙТЕ ВИНТЫ ДО ТОГО, КАК БУДУТ ВСТАВЛЕНЫ ОБА ВИНТА. Проделайте то же самое с другими лопастями.
3. Затяните все 10 винтов лопастей с силой, достаточной для того, чтобы обеспечить спокойный и свободный от вибрации ход вентилятора.

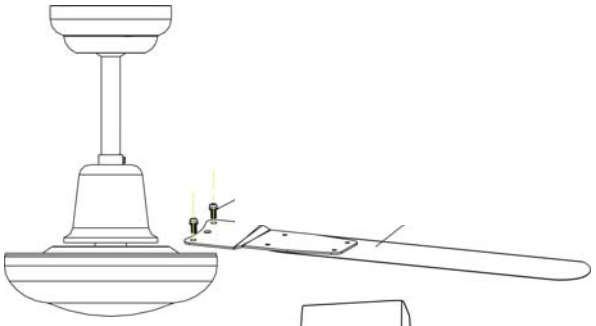

МОНТАЖ РЕГУЛЯТОРА

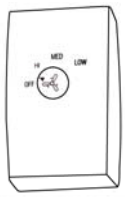

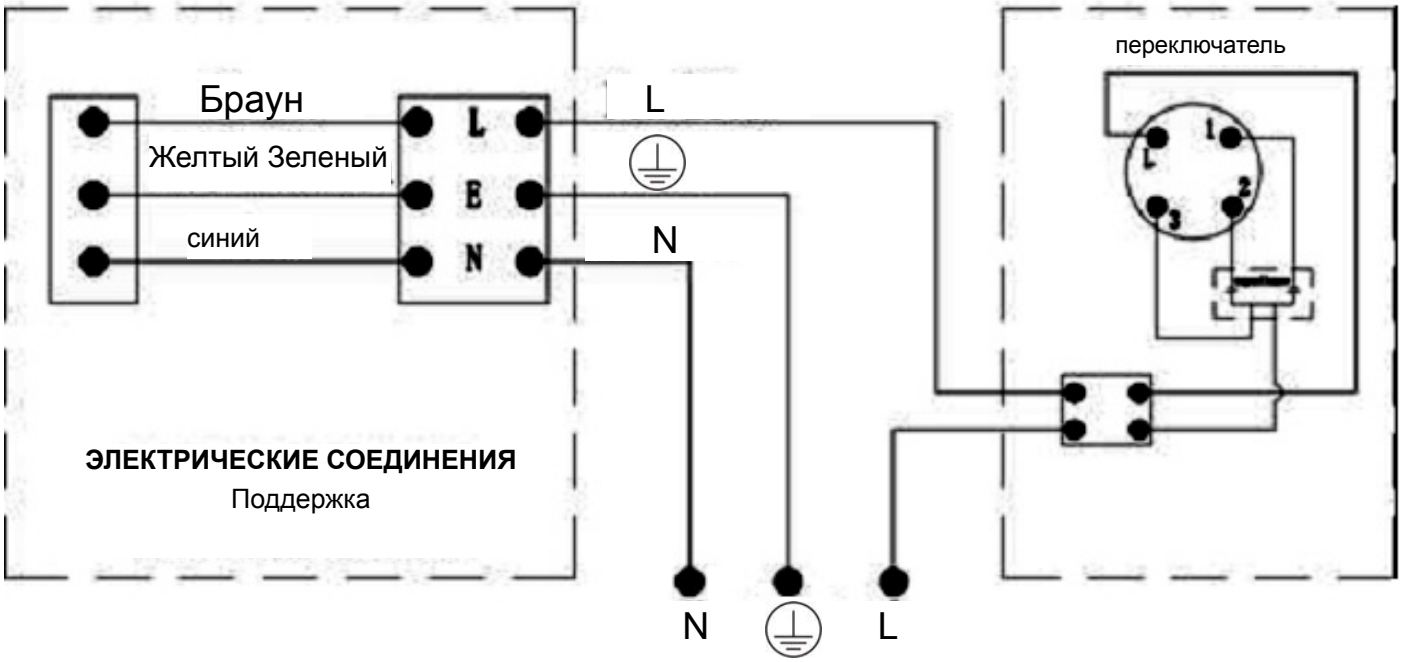

УХОД И ЧИСТКА

Единственный уход, которого требует ваш новый потолочный вентилятор, это периодическая чистка. Чтобы не царапать поверхности вентилятора, пользуйтесь исключительно мягкой щеткой или тряпкой, НЕ ИСПОЛЬЗУЙТЕ ВОДУ, так как она могла бы вызвать повреждение двигателя или деревянных лопастей и/или спровоцировать возникновение электрического разряда.

ПРИМЕЧАНИЕ. Для предотвращения появления шума, исходящего от вентилятора, периодически проверяйте, хорошо ли затянуты винты лопастей. Это особенно важно в климатических зонах с повышенной температурой и относительной влажностью для вентиляторов с окрашенными или очень блестящими лопастями.

ПРИМЕЧАНИЕ. При снятии пыли действуйте с осторожностью, чтобы лопасти не согнулись: не давите на них.

Если вы заметите какое-либо отклонение в функционировании вентилятора, действуйте следующим образом.

ПОЧИНКА НЕИСПРАВНОСТЕЙ

ВНИМАНИЕ! Перед осуществлением любой из следующих операций отключите электропитание вентилятора.

1. Вентилятор не заводится. Проверьте основные и вспомогательные переключатели и/или предохранители. Проверьте провода питания вентилятора. Удостоверьтесь в том, что переключатель "вперед/назад" находится в одном из этих положений, то есть что он не находится в промежуточном положении.
2. Вентилятор шумит. Проверьте, все ли винты коробки двигателя затянуты должным образом (но не слишком!). Удостоверьтесь в том, что крепежные винты лопастей затянуты должным образом. Если у вентилятора имеется освещение, проверьте, правильно ли зажат(ы) стеклянный (-ые) экран (-ы) и лампочка (-и) светильника (-ов). Проверьте также, правильно ли закреплен вентилятор на потолочном крюке и не производит ли он в нем вибрацию.
3. Если вентилятор вибрирует. Проверьте, все ли лопасти привинчены должным образом к двигателю. Убедитесь в том, чтобы его дополнительные элементы были твердо закреплены. Одно небольшое отклонение в расстоянии между концами различных лопастей может вызвать вибрацию вентилятора. Если расстояния между концами лопастей неодинаковы, ослабьте один за другим винты прикрепления к двигателю и настройте лопасти таким образом, чтобы расстояния между их соответствующими концами было одинаковым. Если вы поменяете
местами соседние лопасти, то это может способствовать перераспределению массы и улучшению функционирования вентилятора.