WWW.PULZ.DK

USER GUIDE
BRUGSANVISNING

PULZ

distribuidor oficial faro BARCELONA

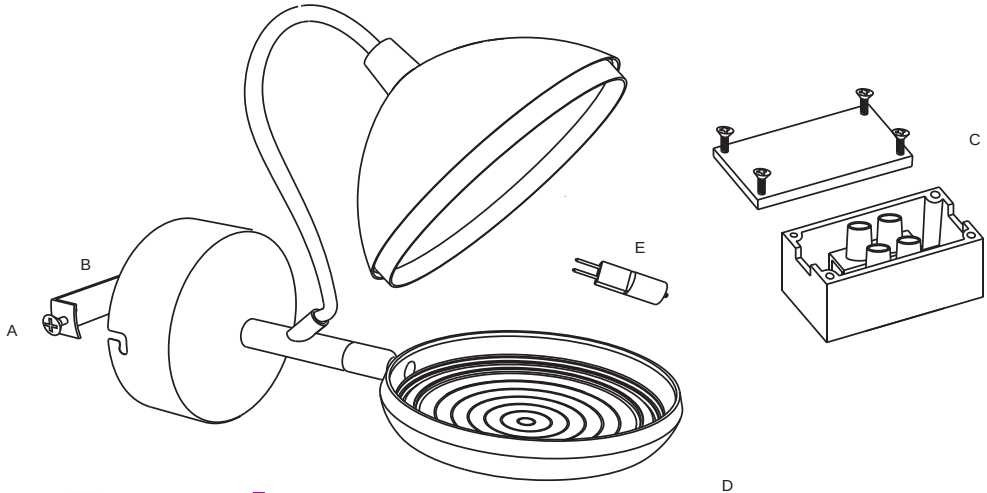

PELZ

AB02

0,5 m.

ref. 29854
ref. 29855

1 X GY 6.35 Max 50 Watts

LAMPETTA

INSTRUCCIONES DE SEGURIDAD ESPAÑOL

- La instalación debería ser hecha por un electricista autorizado y según las normas de su país.
- El fabricante aconseja un uso correcto de los aparatos de iluminación. Por lo tanto seguir siempre estas instrucciones para asegurar un correcto y seguro funcionamiento de las lámparas y conservarlas para futuras consultas.
- Cortar la corriente siempre antes de comenzar la instalación, el mantenimiento o la reparación.
- Mantener el interior de las lámparas con un paño seco y limpio, no usar disolventes o sustancias abrasivas. Evitar el contacto de líquidos en todas las partes eléctricas.
- MÁX….W. Usar únicamente bombillas adecuadas para este aparato y no superar nunca el wataje especificado.

Tener en cuenta siempre todas las especificaciones del aparato. Verificar siempre los iconos de la etiqueta gris pegada en la lámpara y los iconos en la parte A de las instrucciones de seguridad.

ATENCIÓN: A continuación encontrará las explicaciones de todos los iconos ordenados numéricamente que aparecen en las instrucciones de seguridad (PARTE A)

1- Protección clase I: El aparato tiene toma de tierra. El cable de toma de tierra (amarillo / verde) debe ser conectado al clip marcado con el símbolo

2- El aparato puede ser instalado en superficies normalmente inflamables.

3- Esta lámpara contiene componentes que pueden calentarse

4- Mantener siempre la distancia mínima entre la lámpara y los objetos que puedan provocar chispas, como muestra el icono.

5- IP20 Este aparato solamente puede ser instalado en habitaciones donde el contacto directo con el agua sea imposible

faro BARCELONA distribuidor oficial de PELZ

SAFETY INSTRUCTIONS ENGLISH

- All wiring should be done by a qualified electrician according to the regulations of your country.
- The manufacturer advises the correct use of light-fittings. Therefore always follow these instructions to ensure the correct and safe installation and functioning of the fittings and keep the instructions safe for future reference.
- Always isolate the power before commencing installation, maintenance or repair.
- Clean interior lighting with a dry cloth duster; do not use abrasives or solvents. Avoid liquid on all electrical parts.
- Max…W: Only use lamps suitable for this fitting and keep within the maximum specified wattage.
- Always consider all the technical specifications of the fitting. Verify the stated icons on the identification label on the fitting and the icons that are shown in part A of your safety instructions.

ATTENTION: Below you will find all the explanations with numeric reference to the icons respectively in front of these safety instructions (PART A)

1- Protection class I: The fitting has an earthing connection: The earth wire wire (yellow / green) has to be connected to the clip marked with

2- The fitting is suitable for fixing to normal flammable surfaces.

3- This luminary contains in some places very hot parts.

4- Always observe the minimum distance between the lamp and the lit objects as indicated in the icon.

5- IP 20: This fitting should only be installed in rooms where direct contact with water is impossible inflamables.

INSTRUCTION DE SÉCURITÉ FRANÇAIS

- L'installation doit être faite par un électricien autorisé et selon les règlements de votre pays.

Le fabricant donne toujours des conseils pour une utilisation correcte des articles d'eclairage. Pour vous assurer d'une installation correcte et sûre, il faut donc suivre les instructions qui vous sont données avec chaque article.

- Coupez systématiquement l'arrivée de courant avant de commencer une installation, une maintenance ou une réparation sur un article d'éclairage.
- Le nettoyage des articles d'éclairage se fait avec un chiffon sec, n'utilisez pas de solvants ou de produits abrasifs. Evitez les projections de liquides sur les parties électriques.
- MÁX….W. n'utilisez pas d'ampoule d'une puissance supérieure à celle indiquée sur l'etiquette du produit.

Prenez toujours en compte les spécifications techniques de l'équipement. Vérifiez les icônes sur l'etiquette argentée de l'article et les icônes que nous vous expliquons sur la partie A de votre notice de sécurité.

ATTENCION: Vous trouverez ci-après toutes les explications avec des références numériques correspondant respectivement aux instructions de sécurité. (PARTIE A)

1- Protection de classe I: L'équipement a une conexion à la prise de terre. Le câble de terre (jaune et vert) doit éter connecté au clip marqué d'une croix

2- L'équipement peut être installé sur des surfaces normalement inflammables.

3- Ce luminaire contient des composants pouvant monter en température.

4- Respectez toujours la distance minimale entre la lampe et les objets éclairés comme indiqué sur l'icône.

5- IP 20 : Cet équipement doit être installé dans des pièces hors de toute projection d'eau.

DIESE SICHERHEITSHINWEISE DEUTSCH

- Beachten Sie stets die geltenden Installationsvorschriften. Manche Vorschiften verlangen, dass der Anschluβ durch einen Fachmann ausgeführt wird.
- Der Hersteller weist zu einem ordnungsgemässem Gebrauch von Leuchten. Folgen Sie immer den Hinweisen dieser Anleitung für eine sichere und gefahrlose Montage und Gebrauch dieser Leuchte. Bewahren Sie die Montageanleitung für spätere Nachfragen auf.
- Schalten Sie stets die Spannung vor Installation, Instandhaltung oder Reparatur ab.
- Pflegen Sie Wohnraumleuchten mit einem trockenen Reinigungstuch, benutzen Sie keine scharfen Reiniger oder Lösungsmittel. Vermeiden Sie, daβ Flüssigkeiten an elektrisch-leitende Teile gelangen.
- MÁX….W. verwenden Sie ausschliesslich Leuchtmittel mit den angegebenen Wattleistung, die für diese Leuchte geeignet sind.
- Beachten Sie immer die technischen Daten auf dem Produkt. Vergleichen Sie die Symbole auf dem Typenschild der Leuchte mit den Symbolen aus Teil "A" Diese Symbole aus Teil A sind nachfolgend erklärt:

ACHUNG: Unten bzw. auf der Vorderseite dieser Anleitung finden Sie alle Erklärungen mit einem Nummernbezug zu den Symbolen (TEIL A)

1- Schutzklasse I: Diese Leuchte hat einen Schutzleiteranschluss. Der Schutzleiter muβ an die mit, "gekennzeichnete Erdungsschraube angeschlossen werden.

2- Diese Leuchte ist geeignet für die Montage auf normal entflammbaren Oberflächen. Einbauspots dürfen unter keinen Umständen mit Isolationsmaterial oder ähnlichem abgedeckt werden.

3- An dieser Leuchte befinden sich Bauteile die bei Benutzung der Leuchte heiβ warden

4- Beachten Sie stets die in den Symbolen angegebenen Abstände (in m) zu angestrahlten Objekten der Leuchte und der Montageoberfläche gequetscht order verdreth werden

5- IP 20: Diese Leuchte darf nur in Räumen verwendet werden, in denen bei ordnungdgemäßer

VEILIGHEIDSINSTURCTIES NEDERLANDS

- Verlichtingsartikel moet worder geïnstalleerd dor een erkend vakman.
- De fabrikant adviseert een juiste toepassing van verlichtingsarmaturen. Volg én bewaar daarom deze gebruiksaanwijzing voor een veilige en betrouwbare installatie en werking van het armatuur.
- Schakel altijd eerst de elektriciteit uit loor installatie, onderhoud of herstelling.
- Onderhoud binnenverlichting met een droge doek of borsteltje, gebruik geen schuur- of oplosmiddelen. Vermijd vocht op alle elektrische onderdelen.
- MÁX….W. gebruik uitsluitend lampen van het juiste type en overschrijd nooit het maximum aagegeven wattage.
- Houd steeds alle technische specificaties van uw armatuur in acht. Raadpleeg hiervoor de specifiek vermelde pictogrammen van het identificatielabel op het armatuur én de pictogrammen die worden vermeld in deel A van uw veiligheidsinstructies.

OPGELET: Hieronder vindt u echter we alle tekstuele verklaringen met numerieke verwijzing naar de respectievelijke pictogrammen vooraan deze gebruiksaanwijzing (DELL A)

1- Beschermklasse I: het armatuur is uitgerust met een aardklem en moet dus worden geaard. Sluit de aardleiding (geelgroene ader)aan op de met gemarkeerde klem

2- Het armatuur is geschikt voor bevestiging/plaatsing aan/op normaal ontvlambare materialen/oppervlakten.

3- Dit verlichtingsarmatuur bevat plaatslijk varme delen.

4- Respecteer steeds de minimumafstand tussen de lamp en de verlichte materialen zoals aangegeven in het pictogram.

5- IP20: Installeer her amatuur enkel in ruimten waar direct contact met water onmogelijk is.

ISTRUZIONI DI SICUREZZA ITALIANO

- Tutto il cablaggio dovrebbe essere fatto da un elettricista qualificato secondo il suo regolamento del suo paese.
- Il fabricante informa sul corretto uso degli articoli d' illuminazione. Pertanto attenetevi sempre a queste istruzioni che assicurano una corretta e sicura installazione nonchè funzionamento e conservatele quindi per future consultazioni.
- Staccate sempre il filo della corrente prima di iniziare un'installazione, manuntenzione o riparazione.
- Effettuate la pulizia degli articoli d'illuminazione con panni asciutti e non usate nè solventi nè prodotti abrasivi. Evitate di spargere liquidi su tutte le parti elettriche.
- MÁX….W. usate solo lampadine adatte per questo articolo e con petnza non superior al wattagio indicate.
- Tenete sempre in considerazione tutte le specifiche tecniche dell'apparecchio. Verificate i simboli che si trovano sull'etichetta di identificazione di ogni articolo e le icone visibili nella parte A delle Vostre istruzioni di sicurezza.

ATTENZIONE: Qui sotto troverete tutte le spiegazioni con riferimenti numerici alle corrispodenti icone allegate a queste istruzioni di sicurezza (PARTE A)

1- Protezione in classe I: l'apparecchio ha una connessione di presa a terra. Il cavo di terra (giallo/verde) deve essere collegato alla vite segnata con una

2- E' adatto per essere installato su normali facciate infiammabili.

3- Queste luci contengono parti che possono scottare.

4- Rispettate sempre la distanza minima tra la lampadina e gli oggetti illuminati come indicato nell'icona

5- IP 20: Questo apparecchio di alluminazione deve essere installato solamente in locali in cuil el conttato diretto con l'acqua è impossible

INSTRUÇÕES DE SEGURANÇA PORTUGUÊS

- A instalação deverá ser feita por un electricista autorizado e segundo o regulamento do vosso país.
- O fabricante aconselha a correcta instalação do nosso material. Por isso, sigua sempre estas instruções para assegurar uma correcta e segura instalação e funcionamento do nosso material, preservando-o para futura referência.
- Desligue sempre a corrente antes de começar uma instalação , manutenção ou reparação.
- Limpe o material eléctrico do interior da casa com um pano seco, não use abrasivos ou solventes. Evite o contacto de líquidos com as partes eléctricas.
- MÁX….W. Use lâmpadas adecuadas e que estejam dentro da voltagem indicada.

Leve sempre em consideração todas as especificações técnicas no processo de instalação. Verifique os ícones que vêm impresos na folha de instalação e os ícones que vêm- na parte A na folha de instruções de segurança.

ATENÇÃO: Em baixo vai encontrar todas as explicações com referências numéricas para os ícones respectivos destas instruções de segurança. (PARTE A)

1- Protecção classe I: O material tem uma ligaçao Terra. O fio Terra (amarelo e verde) tem que ser conectado com o clip marcado com um

2- Material próprio para fixar em superfícies inflamáveis normais.

3- Este candeeiro contem componentes que poderam ficar quentes.

4- Observe sempre a distância mínima entre o candeeiro e os objectos iluminados como está indicado no ícone.

5- IP 20: Este material só deve ser instalado em divisoes onde o contacto com a água seja imposívvel.